2013年度

第24回 愛知県中学生新人テニス大会

記録

主　　催	愛知県中学校テニス連盟
後　　援	愛知県テニス協会
	愛知県教育委員会
	愛知県中小学校体育連盟
	名古屋市教育委員会
	名古屋市小中学校体育連盟
	ヨネックス株式会社
	読売新聞中部支社
協　　賛	株式会社ダンロップスポーツ
	テニスステーション
	ラケットショップノナカ
レフェリー	土田　豊彦
ｱｼｽﾀﾝﾄﾚﾌｪﾘｰ	高橋　幸夫
各会場責任者	東　　海：齋藤　安祥
	名　古　屋：尾崎　裕治
	名経大市邨：若林　勇希
	金城学院：榊原　慎治
	椙山女学園：高木　秀樹
	南山女子部：杼木　若菜
	守　山　東：石黒　　健
	志段味ＳＬ：高橋　幸夫
競技役員	伊藤　　清・大島　江介・宮田　訓好・三村　　透
	齊藤　寛幸・石田　知里・市川　道子・伊藤　鋼司
	奥村　明弘・武田　佳久・梅川　理絵・山縣みさこ
	都築　尚志・岩田　紳吾・杉浦　祐介・安井　典生
	山崎俊一郎・松島　洋幸・近藤　宏城・前田　直希
	神谷　知宏・冨田　菜月・鈴木　健祐

男子シングルスA

1	L053	北澤 拓真	(名古屋GT)
2	L058	鹿島 大輝	(ミズノTC)
3	M052	二宮 大征	(IWAMOTO)
4	N094	町田 視瑠	(守山東中)
5	N080	高橋 弦希	(名大附属中)
6	M168	松井 涼也	(長良中学校)
7	M186	三村 悠登	(衣浦マリン)
8	M225	坂本 紳太朗	(名古屋中学)
9	M136	佐藤 元治	(守山東中)
10	M177	柴田 倫之介	(愛工大附中)
11	L337	川島 凌	(南山中)
12		後藤 葉多朗	(海陽学園)
13	L144	山田 凌	(PINTO)
14	M102	佐藤 基騎	(ウィル瀬戸)
15	L375	長谷川 直輝	(佐々JTS)
16	M050	野村 俊慈	(TIPS)
17	L205	勝又 健介	(名古屋中学)
18	L183	縣 奎太	(桜丘中学校)
19	M218	太田 悠斗	(南山国際中)
20	L204	春原 斉也	(名古屋中学)
21	N100	小川 博也	(東海中学校)
22	L202	上地 佳祐	(名古屋中学)
23		田中 嵩二	(愛知中学校)
24	M226	田中 大地	(名古屋中学)
25	M273	諏訪 孝太郎	(守山西中)
26	M017	伊藤 滉崇	(名経大市邨)
27	M138	辻 聖矢	(矢田中)
28	M241	伊藤 佑多	(名古屋中学)
29	M245	田中 伶於	(名古屋中学)
30	L082	梅田 浩夢	(若鳩ITC)
31	L179	阿久津 有希	(豊田JTT)
32	M133	逸部 礼人	(名古屋中学)
33	M224	山川 竜之介	(名古屋中学)
34	L286	林 光汰	(名古屋国際)
35	M219	名和 真輝	(南山国際中)
36	M253	中島 伶	(守山東中)
37		磯部 清明	(長良中学校)
38	M078	兒島 群汰	(守山GTC)
39	M025	金子 歩夢	(たけがわ)
40	M150	黒澤 賀久	(市立桜丘中)
41	L246	荷木 達矢	(東海中学校)
42	L241	川本 拓弥	(東海中学校)
43	L371	仲田 文也	(守山西中)
44	M147	渕山 貴史	(東海中学校)
45	L229	田所 孝啓	(矢田中)
46		安井 拓海	(愛工大附中)
47	M296	山本 海希	(守山西中)
48	L338	和田 頌平	(南山中)
49	M298	鈴木 涼雅	(守山西中)
50	M054	山田 稜	(東海中学校)
51	L012	中尾 優作	(名古屋中学)

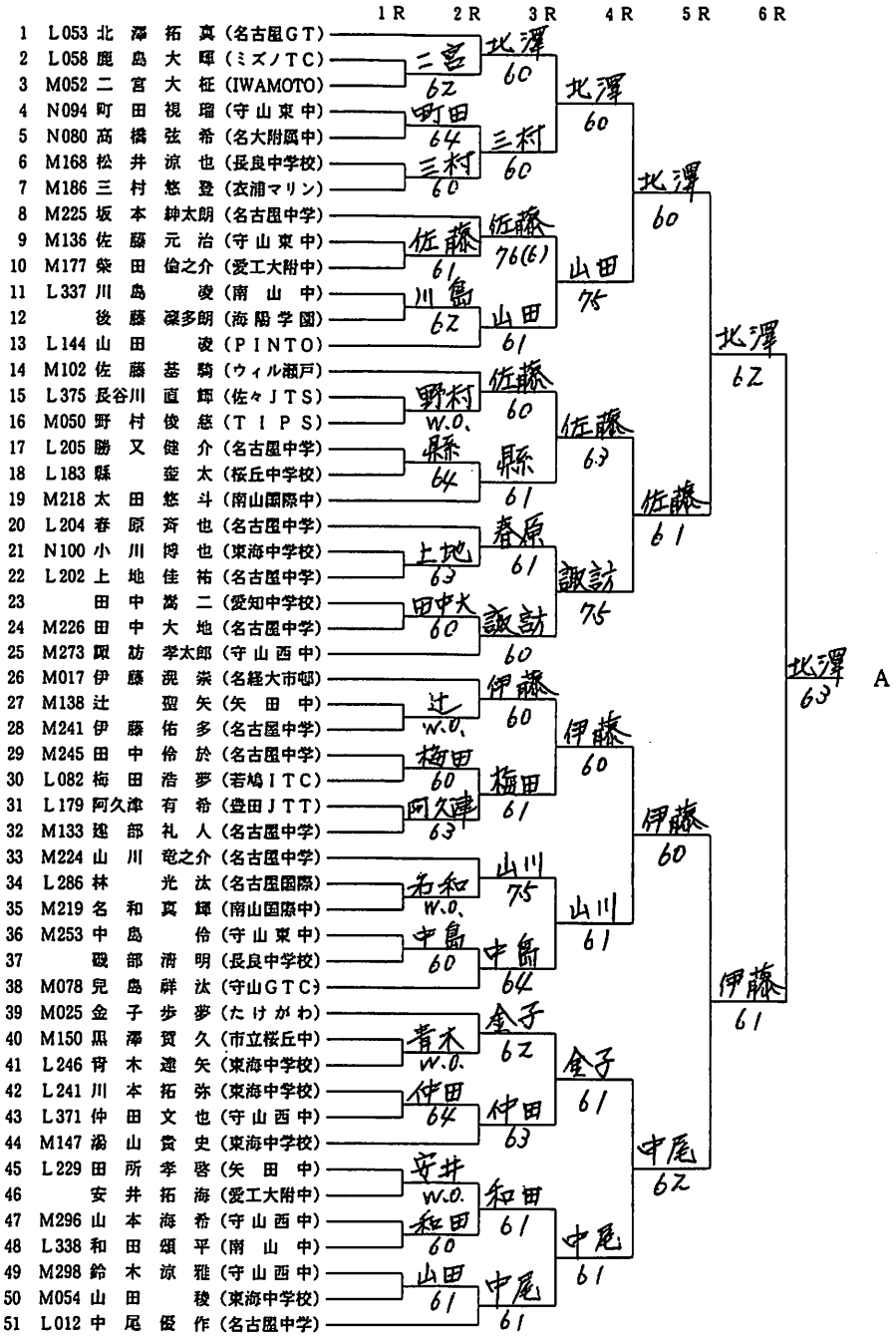

男子シングルスB

52	M026	大橋 諒太郎	(西尾LTC)
53	L252	平子 颯人	(市立桜丘中)
54	L152	小坂 峻史	(守山GTC)
55	M100	松本 築拓	(諸の木TC)
56	N081	七原 宇紀	(名大附属中)
57	N085	松本 匠真	(桜丘中学校)
58	L245	栗本 裕輝	(東海中学校)
59	L368	三宅 和弥	(守山西中)
60	M158	西 正有	(名古屋国際)
61	N106	岡田 知樹	(守山西中)
62	L348	小汐 晃平	(名大附属中)
63	M258	丹羽 修士	(矢田中)
64	M060	岩田 亜人夢	(東名TC)
65	L044	武石 大空	(竜美丘TC)
66	M215	森田 裕也	(市立桜丘中)
67	N093	片山 和真	(守山東中)
68	L239	橋本 幸之介	(東海中学校)
69		牛田 悠斗	(長良中学校)
70	L200	松本 遼太	(名古屋中学)
71	L013	上村 岳斗	(覚王山TC)
72	M294	福島 健太朗	(守山西中)
73	M107	山脇 瑠斗	(ロングウッド)
74	M128	中西 陸	(名古屋中学)
75		榊 良太	(守山東中)
76		門脇 治樹	(長良中学校)
77	M019	伊藤 健晋	(チェリーTC)
78	N001	山田 知宙	(春日井PTC)
79	L201	石川 智理	(名古屋中学)
80	M114	松本 大河	(TIPS)
81	M123	門田 匡平	(南山国際中)
82	N091	関谷 奏	(名古屋中学)
83	M074	矢野 功祐	(若鳩ITC)
84	L213	加藤 滉輝	(名古屋中学)
85	M068	河野 新	(ウィルTA)
86	M263	井口 友貴	(東海中学校)
87		石黒 貴久	(愛知中学校)
88	M070	苅谷 柾朋	(インドアー宮)
89	N092	竹内 智哉	(守山東中)
90	M076	飯田 琉斗	(若鳩ITC)
91	L302	森山 裕也	(長良中学校)
92	M287	伊藤 涼真	(守山西中)
93	M192	坂場 壮	(愛工大附中)
94	L189	岡村 晟典	(名経高蔵中)
95		酒本 亜守里	(矢田中)
96	L054	安井 雅我	(NTA)
97	M264	眞田 裕成	(東海中学校)
98	N086	長野 圭造	(名古屋中学)
99	L046	日置 茂貴	(IWAMOTO)
100	M045	深津 瞬	(西尾LTC)
101	L173	増田 理希	(愛工大附中)
102	M129	伊東 世真	(名古屋中学)
103	N008	駒田 真澄	(TEAM KOMADA)

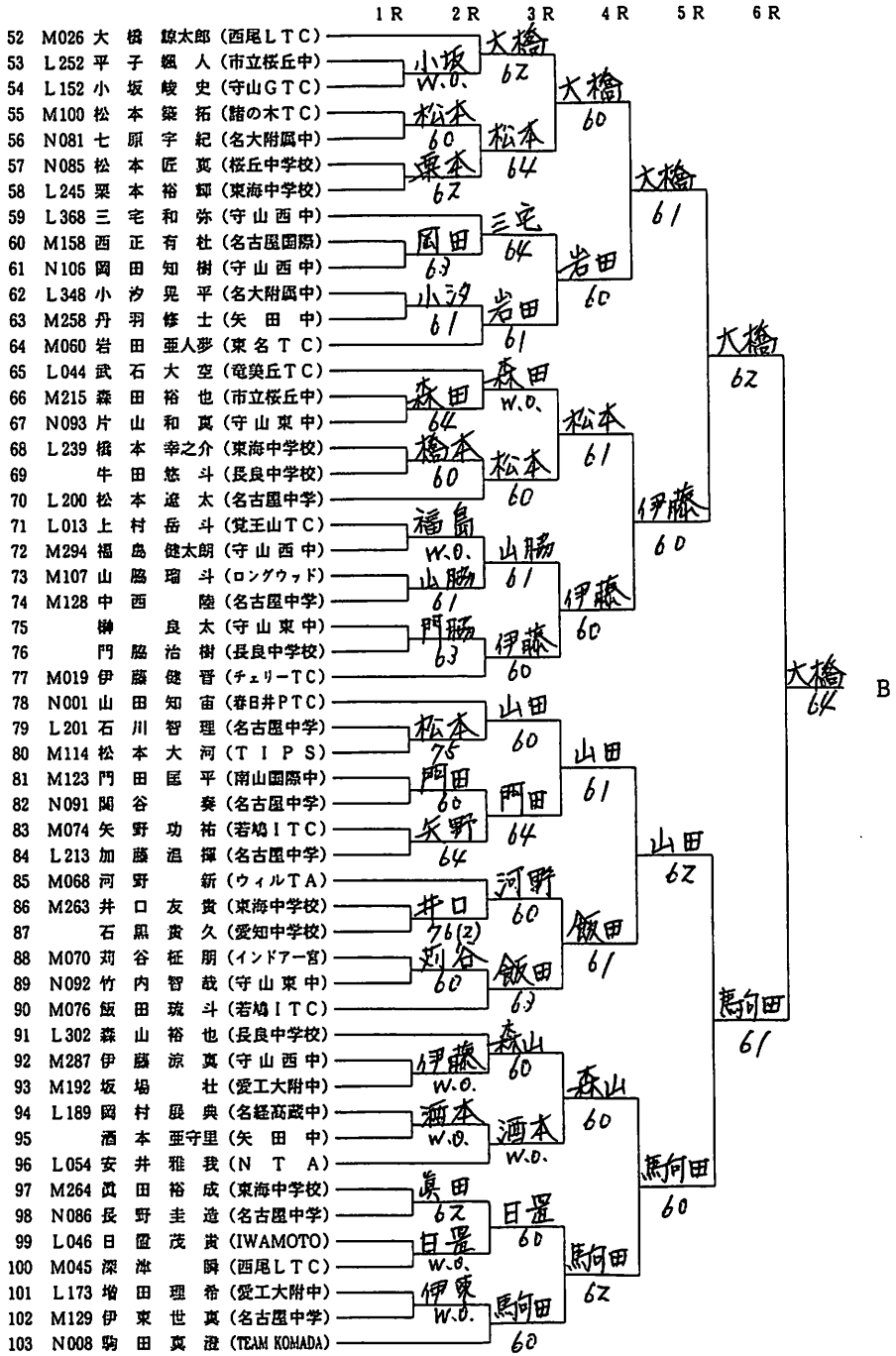

男子シングルスC

104	L001	野川智弘	(チェリーTC)
105	N095	岩佐宏樹	(守山東中)
106		竹元聡汰	(愛知中学校)
107		足立稔於	(長良中学校)
108	M187	髙取時彦	(西尾LTC)
109	L195	水上景翔	(名古屋中学)
110	M091	吉田光宏	(スポルトTA)
111	L030	石黒恭悟	(ミズノTC)
112	M081	渡辺涼太	(守山GTC)
113	M198	新井一希	(名大附属中)
114	M108	下神発誠	(名古屋中学)
115	L345	谷口宙始	(南山中)
116	L032	岩瀬知貴	(西尾LTC)
117	M029	高間一晟	(名経大市邨)
118	L236	浜田勇太	(東海中学校)
119	L073	一色遼河	(ケンズW.T.S)
120		松井慧太	(名古屋国際)
121	M139	岡嶋俊介	(矢田中)
122	M040	土肥紘大	(スポルトTA)
123	L369	足立陸	(守山西中)
124	N087	川合峻也	(名古屋中学)
125	L083	鈴木一生	(IWAMOTO)
126	N090	中村海翔	(名古屋中学)
127	M222	加藤丈太郎	(名古屋中学)
128	L372	長谷部航輝	(守山西中)
129	L074	上田一輝	(諸の木TC)
130	L214	上松悠真	(名古屋中学)
131	M171	花井雅史	(PINTO)
132	L210	荒木雅史	(名古屋中学)
133	N107	松本拓真	(守山西中)
134	N097	南和希	(矢田中)
135	L180	小野田絢仁	(桜丘中学校)
136	M265	佐々木玲人	(東海中学校)
137	L048	奥田風優	(ラムTC)
138	M262	今泉遼	(東海中学校)
139	M112	斎藤有輝	(若鳩ITC)
140	M125	毛利陸人	(名経高蔵中)
141	L313	西川滉都	(愛工大附中)
142	L146	山口雄矢	(桜丘中学校)
143	L135	佐藤準也	(ウィル瀬戸)
144	L349	大塚悠暉	(名大附属中)
145	L364	原田幸太朗	(市立桜丘中)
146		鈴木涼雅	(守山東中)
147	L301	遠藤宏紀	(長良中学校)
148	M140	佐藤祐大	(矢田中)
149	L259	宮前智希	(市立桜丘中)
150	M243	大薗誠也	(名古屋中学)
151	M104	宮崎理人	(名古屋GT)
152	L314	佐藤駿行	(守山東中)
153	M072	吉田開	(ミズノTC)
154	L248	小川宗一郎	(東海中学校)
155	L094	三上和馬	(木曽川LTC)

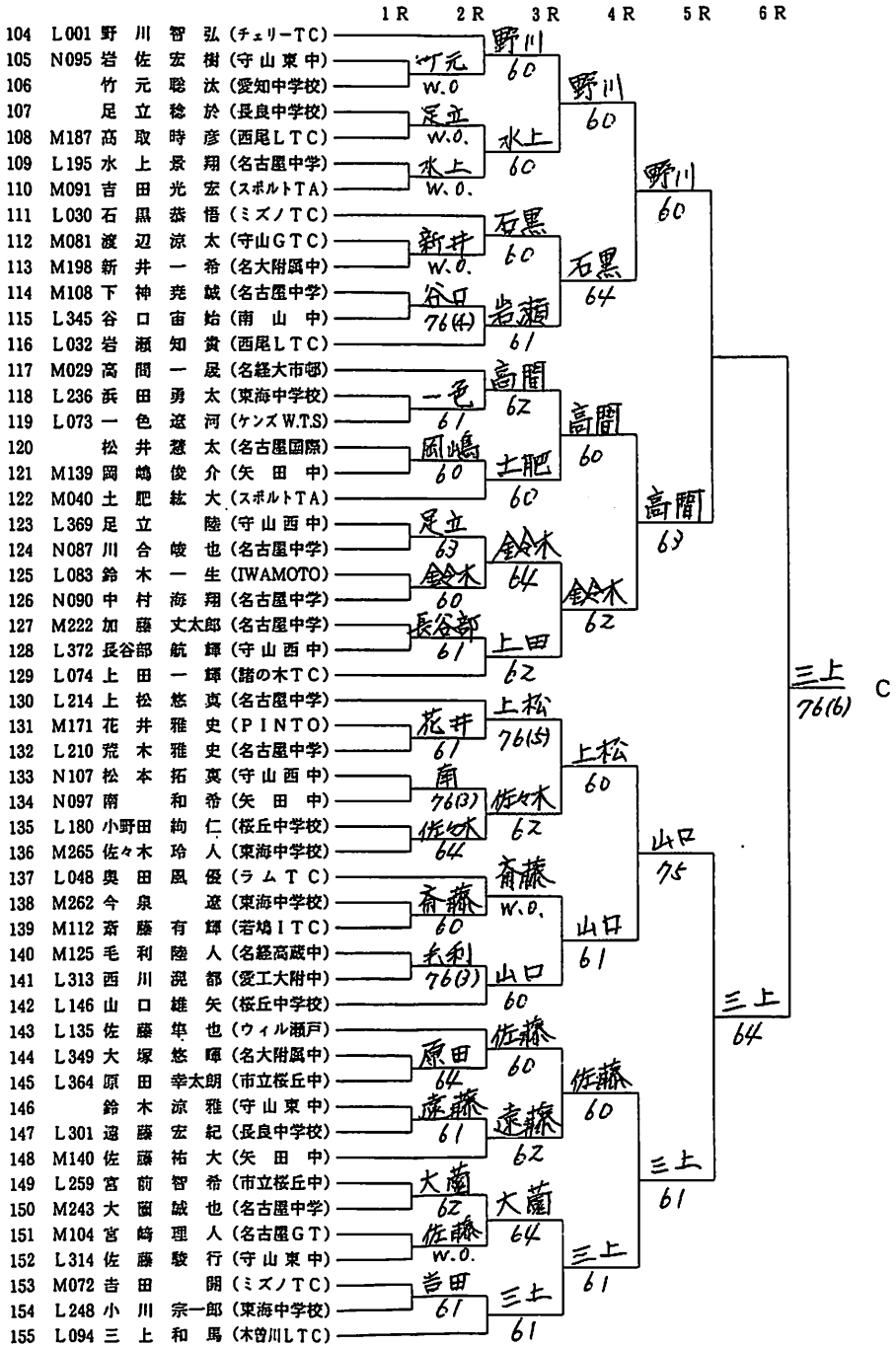

男子シングルスD

156	N004	鈴木我志	(TIA尾西)
157	M167	久野陽平	(長良中学校)
158	M233	藤本昂大	(名古屋中学)
159	L311	伊藤豪規	(愛工大附中)
160	L347	岩田一近	(名大附属中)
161	L317	長尾昂紀	(守山東中)
162	M260	尾上竜一	(矢田中)
163	M161	林奈光	(IWAMOTO)
164	L219	木村圭佑	(守山東中)
165	M169	馬渕満	(長良中学校)
166	M235	伊藤大貴	(名古屋中学)
167	L340	中村建斗	(南山中)
168	L063	小田哲秀	(東海中学校)
169	L238	佐藤亮太	(東海中学校)
170	M228	伊東尚輝	(名古屋中学)
171	L143	溝口龍臣	(CIAO T.C.)
172		小瀬琢朗	(愛工大附中)
173	N084	岡本健太郎	(桜丘中学校)
174	L197	品田雄哉	(名古屋中学)
175	M237	佐藤一帆	(名古屋中学)
176		鈴木拓真	(豊田JTT)
177	M170	松井弥郷	(IWAMOTO)
178	M270	甲斐維吹	(東海中学校)
179	M220	荷木慈英	(名古屋中学)
180	L233	木塚良典	(矢田中)
181	L149	橘一慶	(木曽川LTC)
182	L150	林真輝人	(TIPS)
183	M094	永田陸人	(ケンズW.T.S)
184	L070	坂口雄紀	(守山GTC)
185	M271	大宮修司	(東海中学校)
186	M213	横田一輝	(市立桜丘中)
187	L185	佐藤瑠奠	(桜丘中学校)
188	L191	岡本賢人	(名古屋中学)
189	L176	清水雅也	(南山国際中)
190	M277	長谷川就大	(守山西中)
191		濱口司	(TIPS)
192	M166	久保海斗	(名古屋国際)
193	M172	舟橋健太	(木曽川LTC)
194	L084	山城修也	(チェリーTC)
195	L257	小峰陸生	(市立桜丘中)
196	L199	松尾宜孝	(名古屋中学)
197	M212	山田成洋	(市立桜丘中)
198	M300	山田秀斗	(守山西中)
199	L244	佐々木裕也	(東海中学校)
200	L346	中屋敷玲	(名大附属中)
201	M274	小川純矢	(守山西中)
202	M227	寺澤尚社	(名古屋中学)
203		谷彪雅	(長良中学校)
204	L223	島崎司龍	(守山東中)
205		小川純一郎	(愛知中学校)
206	M106	秋田陸登	(ロングウッド)
207	L008	吉田篤司	(チェリーTC)

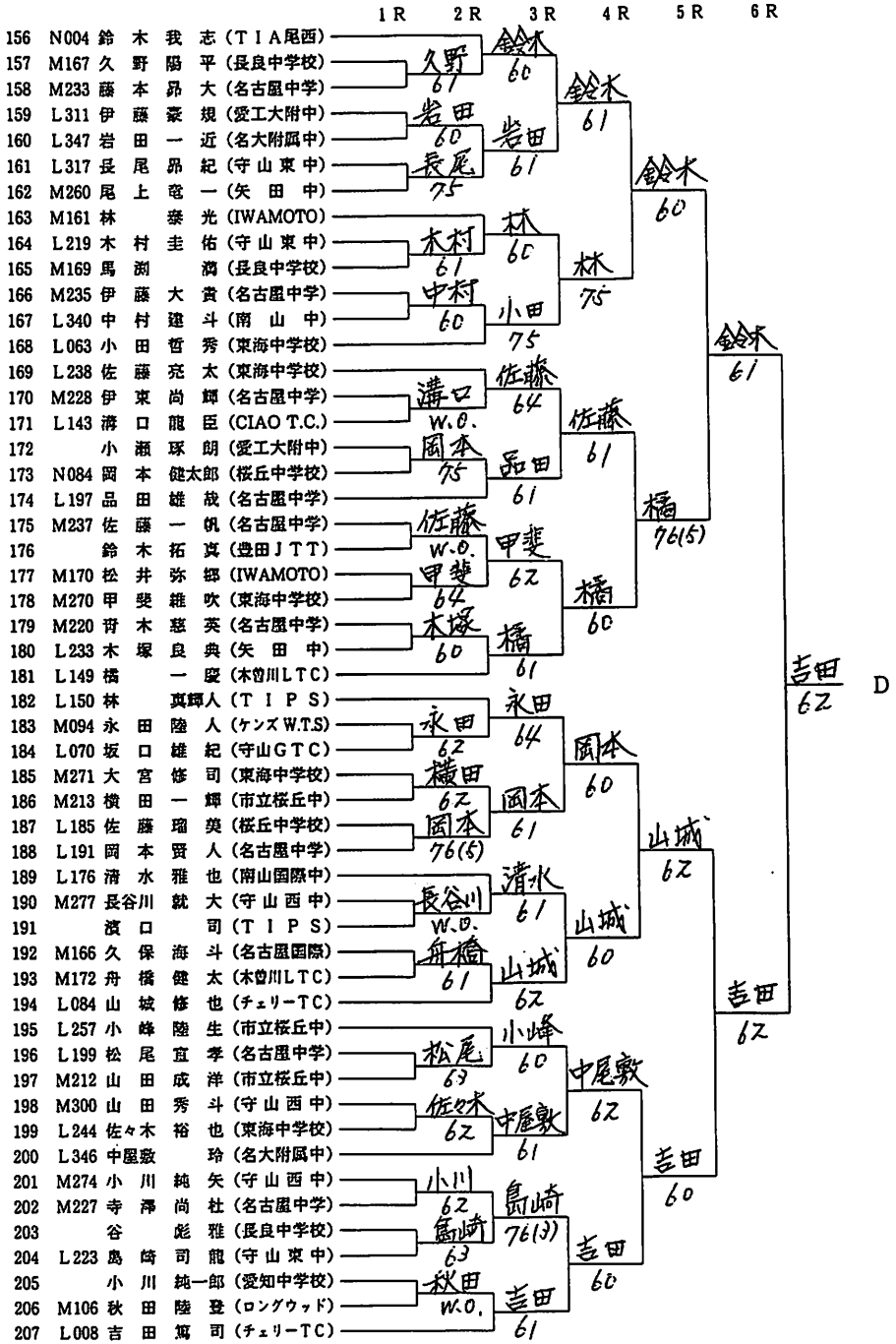

男子シングルスE

208	N010	小林 純也	(スポルトTA)
209	L304	山田 雄斗	(長良中学校)
210	M117	古川 敬悟	(守山東中)
211	M110	竹内 基	(CIAO T.C.)
212	L367	長谷川 和樹	(守山西中)
213	M293	横垣 安都登	(守山西中)
214	M059	川田 俊太朗	(西尾LTC)
215	M151	三池 大樹	(市立桜丘中)
216	L141	角田 航輝	(東名TC)
217	L256	井上 雅貴	(市立桜丘中)
218	M190	竹中 文哉	(守山西中)
219	M173	鷲 竜輝	(名古屋GT)
220	M080	塩野 蒼太	(衣浦マリン)
221	L035	小嶋 遼	(たけがわ)
222	M193	加藤 大輝	(NAS)
223	M242	岩瀬 雅治	(名古屋中学)
224	M217	祖 琥楠	(桜丘中学校)
225	L243	林 駿佑	(東海中学校)
226	L198	早川 玲史	(名古屋中学)
227	L182	上村 壮輝	(桜丘中学校)
228	M234	松井 一弘	(名古屋中学)
229	M194	古河 辰卓	(名古屋国際)
230	M259	大蝶 祐也	(矢田中)
231	M131	近藤 竜乃介	(名古屋中学)
232		北村 薫	(愛工大附中)
233	L050	渡邊 雄大	(ウィルTA)
234	L055	伊藤 聖大	(NTA)
235	M229	川崎 賢仁	(名古屋中学)
236	M211	小瀧 賢人	(市立桜丘中)
237	L235	加藤 健太	(東海中学校)
238		山崎 大智	(長良中学校)
239	L312	北野 颯太郎	(愛工大附中)
240	M181	大橋 洋祐	(守山東中)
241	L080	中西 充	(愛工大附中)
242	L209	大山 綱紀	(名古屋中学)
243		長谷川 和紀	(愛知中学校)
244	L247	吉川 太智	(東海中学校)
245	L230	太田 葵	(矢田中)
246	L007	杉本 亮太郎	(春日井PTC)
247	M030	纐纈 響七	(名古屋国際)
248	M238	中山 裕巻	(名古屋中学)
249	L289	福島 大輝	(海陽学園)
250	L350	水谷 友紀	(名大附属中)
251	L184	河合 遥己	(桜丘中学校)
252	L145	野田 能修	(名経高蔵中)
253	M254	松村 俊宏	(守山東中)
254	M046	山崎 颯太	(西尾LTC)
255	M066	川辺 革太	(守山東中)
256	L287	勝島 大心	(海陽学園)
257		八幡 陸登	(佐々JTS)
258	N062	橋本 颯雅	(若鳩ITC)
259	M016	田口 友雅	(ミズノTC)

1R 2R 3R 4R 5R 6R

吉川 64 / 長谷川 61 / 川田 60 → 長谷川 76(5)
井上 W.O. / 竹中 W.O. → 塩野 62
加藤 W.O. / 林 60 → 早川 63
上村 60 / 古河 63 / 北村 W.O. → 渡邊 60
川崎 60 / 加藤 64 / 北野 61 → 加藤 61
大山 60 / 吉川 60 → 杉本 64
福島 61 / 河合 60 → 纐纈 61
山崎 60 / 川辺 76(2) / 橋本 62 → 田口 60

小林 60 → 小林 60
三池 61 → 塩野 62
小嶋 60 → 小嶋 60
伊藤 60 → 伊藤 60
中西 62 → 杉本 60
野田 62 → 纐纈 63
田口 60 → 田口 60

小林 61 → 小林 64
小嶋 64 → 田口 61

田口 63 E

男子シングルスF

260	M183	衣川 信繁	(名経大市邨)
261		鬼頭 佳伸	(長良中学校)
262	M283	樹崖 伊吹	(名古屋国際)
263	L362	高木 宏彰	(愛知中学校)
264	M149	橋詰 貴行	(市立桜丘中)
265		湊 翔平	(長良中学校)
266	M231	澤 雄士	(名古屋中学)
267	L343	高木 健太郎	(南山中)
268	M291	野村 万葉	(守山西中)
269	M088	橋口 息吹	(ルネサンス)
270	M279	長村 拓斗	(守山西中)
271	M250	高橋 優斗	(守山東中)
272	M176	橋 正盛	(名古屋中学)
273	L041	鈴木 等登	(市立桜丘中)
274	L370	鈴木 将仁	(守山西中)
275	M230	清瀬 竜世	(名古屋中学)
276	L254	辻井 光星	(市立桜丘中)
277	M239	松原 幹起	(名古屋中学)
278	L194	水野 友貴	(名古屋中学)
279	M286	寺尾 有司	(茨木TC)
280	M266	門間 大輔	(東海中学校)
281	M272	林 勇輝	(桜丘中学校)
282	L344	松尾 淳一	(南山中)
283		平出 知也	(愛知中学校)
284	L234	粥川 裕也	(東海中学校)
285	L142	栗山 航輔	(衣浦マリン)
286	L011	高島 颯太	(瀬戸庭球C)
287	M178	浅井 隆之介	(愛工大附中)
288	L240	安井 優太	(東海中学校)
289	L171	勝田 将平	(愛工大附中)
290		大村 雄希	(守山東中)
291	N078	竹下 大貴	(NAS)
292	L123	成田 遼斗	(ハリーズ)
293	L342	福地 康佑	(南山中)
294	M240	伊與田 尚希	(名古屋中学)
295	M143	野中 拓実	(矢田中)
296		三浦 篤修	(名大附属中)
297	N096	山本 琉聖	(矢田中)
298	L023	田中 聖夏	(覚王山T.C)
299	L064	飯田 涼雅	(チェリーTC)
300	M165	冨田 葵	(チェリーTC)
301	L232	鈴木 岳	(矢田中)
302	L211	岡田 直也	(名古屋中学)
303	N079	河本 真杜	(名古屋国際)
304	L237	栗本 知輝	(東海中学校)
305	L193	戸松 篤志	(名古屋中学)
306	M275	角野 健信	(守山西中)
307	M201	江尻 裕提	(ロングウッド)
308	M278	田村 爽真	(守山西中)
309	L374	前川 英輝	(佐々JTS)
310		山崎 竜之介	(愛工大附中)
311	M015	伏見 賢紀	(ミズノTC)

1R 2R 3R 4R 5R 6R

鬼頭 62 / 橋詰 63 → 衣川 60
湊 63 / 湊 61 → 湊 61
橋口 63 / 高橋 62 → 高木 64
鈴木 61 / 松原 61 → 鈴木等 W.O.
門間 W.O. / 松尾 75 / 粥川 63 → 門間 63
安井 76(2) / 勝田 62 / 成田 61 → 安井 W.O.
野中 61 / 三浦 62 → 野中 62
冨田 63 / 岡田 63 / 戸松 62 / 岡村 75 / 前川 62 → 戸松 62
衣川 60 → 衣川 60
水野 76(3) → 水野 64
栗山 63 → 栗山 60
成田 62 → 成田 60
三浦 W.O. → 三浦 61
飯田 64 → 飯田 63
栗本 60 → 栗本 60
伏見 61 → 伏見 60

衣川 61 → 衣川 60
水野 76(2) → 水野 60
成田 60 → 成田 60
伏見 60 → 伏見 60

伏見 63 F

男子シングルスG

No.	登録	氏名	所属
312	L039	中野佑哉	(h2ETA)
313	M130	中村有希	(名古屋中学)
314	L250	宮田一平	(市立桜丘中)
315	M132	杉山惣市郎	(名古屋中学)
316	M144	西尾聡一郎	(東海中学校)
317	L322	高橋陽	(TIPS)
318	L093	矢田遥太郎	(名経大市邨)
319	N045	宮崎東洋	(TEAM KOMADA)
320	M189	杉本涼輔	(守山西中)
321	L339	志村大輝	(南山中)
322		中山龍也	(愛知中学校)
323	L139	水口響	(ロングウッド)
324	L019	渡辺要	(ビスタヴェルデ)
325	L157	高井翔	(NAS)
326		大石光輝	(愛工大附中)
327	M269	岡本岳斗	(東海中学校)
328	L318	日極幸樹	(守山東中)
329	M084	林紘範	(西尾LTC)
330	L208	大島怜	(名古屋中学)
331	L206	杉浦紘平	(名古屋中学)
332	M251	岩佐優輝	(守山東中)
333		岩本智弥	(愛工大附中)
334	L076	山元雅大	(守山東中)
335	M037	荒岡駿佑	(茨木TC)
336	M214	宮脇将	(市立桜丘中)
337	M090	松林翌和	(覚王山T.C)
338	N003	伊藤肇	(h2ETA)
339	M202	広瀬零和	(名古屋国際)
340	M159	工藤瑠己	(チェリーTC)
341	M195	寺島悠登	(名大附属中)
342	N098	小林龍司	(矢田中)
343	M289	谷野勇斗	(守山西中)
344	M246	冨田千颯	(名古屋中学)
345	M077	丸山雄太	(CIAO T.C.)
346	M257	石林倫	(矢田中)
347	N108	新山康	(守山西中)
348	M221	磯野拓朗	(名古屋中学)
349	L305	山田雄太	(長良中学校)
350	M020	加藤俊一	(春日井PTC)
351	L010	渡辺克俊	(TIPS)
352	M223	野村天一	(名古屋中学)
353	M197	末崎貴大	(名大附属中)
354	M126	若林健太	(名古屋中学)
355	L285	犬飼海洋	(名古屋国際)
356	M146	水野晴仁	(東海中学校)
357	M244	齋藤龍佑	(名古屋中学)
358	M305	中島涼太	(守山西中)
359	N083	榊原慈英	(桜丘中学校)
360		田中琢渡	(長良中学校)
361	M216	楠生健真	(桜丘中学校)
362		松田寛司	(海陽学園)
363	M004	鈴木悠太	(西尾LTC)

1R: 中村 61, 西尾 W.O., 矢田 76(3), 志村 60, 水口 63, 岡本 61, 林 60, 杉浦 61, 山元 61, 荒岡 60, 工藤 W.O., 寺島 66, 谷野 62, 新山 63, 磯野 61, 末崎 60, 犬飼 62, 齋藤 60, 榊原 60, 楠生 W.O.

2R: 中野 60, 矢田 60, 宮崎 63, 渡辺 61, 高井 61, 林 60, 山元 76(4), 松林 62, 伊藤 62, 寺島 61, 丸山 60, 加藤 60, 渡辺 60, 犬飼 62, 榊原 60, 鈴木 60

3R: 中野 63, 渡辺 62, 高井 62, 松林 62, 伊藤 60, 加藤 75, 渡辺 64, 鈴木 60

4R: 中野 62, 松林 62, 伊藤 75, 鈴木 61

5R: 中野 75, 鈴木 64

6R: 中野 75 G

男子シングルスH

No.	登録	氏名	所属
364	M018	髙羽遥	(衣浦マリン)
365	M292	森優人	(守山西中)
366	L316	加藤流緋	(守山東中)
367	N088	清田毅凪	(名古屋中学)
368	M188	飯嶋諒太	(守山GTC)
369	M034	北埜友貴	(CROSS ROAD)
370	M137	山谷零	(矢田中)
371	L333	廣田晴紀	(桜丘中学校)
372	M301	石原守	(守山西中)
373	N099	鈴木麻周	(東海中学校)
374		田島工大	(長良中学校)
375	L251	中川秀樹	(市立桜丘中)
376	M013	角谷優介	(西尾LTC)
377	M010	小山拓海	(チェリーTC)
378	M236	梅本優樹	(名古屋中学)
379	L242	遠藤孝史	(東海中学校)
380	L192	佐藤匡紀	(名古屋中学)
381	M196	佐々木洸	(名大附属中)
382	L207	田端希光	(名古屋中学)
383	L226	赤堀稜斗	(守山東中)
384	M141	上田脩介	(矢田中)
385	L132	嶋田弘毅	(佐々JTS)
386	M208	南裕貴	(愛知中学校)
387	L336	森康穂	(南山中)
388	M249	近藤健太	(守山東中)
389	M007	宮本貫太郎	(春日井PTC)
390	L134	三戸祐之輔	(IWAMOTO)
391	L298	服部竜也	(名古屋国際)
392	N089	佐藤優成	(名古屋中学)
393	L172	蟹江良至	(愛工大附中)
394		小佐田成美	(愛知中学校)
395	M203	服部永遠	(名経大市邨)
396	M001	浜本高	(名古屋中学)
397	L186	中島弘登	(桜丘中学校)
398	M267	高原大輝	(東海中学校)
399	N057	井川恭輔	(若鳩ITC)
400	M119	岩崎一樹	(愛工大附中)
401	N082	松本泰季	(市立桜丘中)
402	M042	杉浦惇史	(南山中)
403	M179	梅田大貴	(h2ETA)
404	N102	小池竜史	(ハリーズ)
405	M232	葉山在央	(名古屋中学)
406	L303	舟橋壱成	(長良中学校)
407	M134	伊藤優冴	(名古屋中学)
408	M064	加藤堅流	(諸の木TC)
409	M261	今井謙多郎	(茨木TC)
410	M302	小谷遼	(守山西中)
411	L190	犬飼遼太	(名経高蔵中)
412	M268	春田朋紀	(東海中学校)
413	L329	立野雄大	(佐々JTS)
414	L154	伊藤宏介	(NAS)
415	L018	片山幸輝	(若鳩ITC)

1R: 森 61, 飯嶋 64, 北埜 60, 鈴木 76(5), 中川 60, 遠藤 60, 佐藤 W.O., 上田 W.O., 南 W.O., 森 61, 服部 60, 小佐田 64, 浜本 61, 井川 62, 岩崎 60, 葉山 W.O., 舟橋 63, 今井 62, 犬飼 62, 伊藤 60

2R: 高羽 60, 北埜 61, 廣田 60, 角谷 61, 小山 60, 田端 62, 南 60, 宮本 60, 三戸 61, 浜本 60, 井川 63, 杉浦 60, 梅田 60, 加藤 60, 犬飼 62, 片山 60

3R: 高羽 62, 角谷 60, 小山 62, 宮本 60, 三戸 76(4), 杉浦 61, 加藤 61, 片山 60

4R: 高羽 62, 宮本 60, 杉浦 76(5), 片山 61

5R: 高羽 62, 片山 63

6R: 高羽 64 H

男子ダブルスA

No.	登録番号	氏名	所属
1	L035	小嶋　巡	(たけがわ)
	M025	金子　歩夢	(たけがわ)
2	M222	加藤　丈太郎	(名古屋中学)
	M226	田中　大地	(名古屋中学)
3		小佐田　成奨	(愛知中学校)
		長谷川　和紀	(愛知中学校)
4	M233	藤本　昂大	(名古屋中学)
	M232	篠山　在央	(名古屋中学)
5	L186	中島　弘登	(桜丘中学校)
	L333	廣田　晴紀	(桜丘中学校)
6	N099	鈴木　麻周	(東海中学校)
	M271	大宮　修司	(東海中学校)
7	L219	木村　圭佑	(守山東中)
	M136	佐藤　元治	(守山東中)
8	M202	広瀬　零和	(名古屋国際)
	M283	柳屋　伊吹	(名古屋国際)
9	L349	大塚　悠聖	(名大附属中)
		三浦　篤修	(名大附属中)
10	N107	松本　拓真	(守山西中)
	M293	横垣　安都登	(守山西中)
11	M018	高羽　蓮	(衣浦マリン)
	M080	塩野　蒼太	(衣浦マリン)
12	L205	勝又　健介	(名古屋中学)
	L193	戸松　篤志	(名古屋中学)
13	M192	坂場　壮	(愛工大附中)
		北村　蒸	(愛工大附中)
14	N106	岡田　知樹	(守山西中)
	M292	森　俊人	(守山西中)
15	L247	吉川　太智	(東海中学校)
	L248	小川　宗一郎	(東海中学校)
16	L362	高木　宏彰	(愛知中学校)
		中山　航也	(愛知中学校)
17	L211	岡田　直也	(名古屋中学)
	L210	荒木　雅史	(名古屋中学)
18	L244	佐々木　裕也	(東海中学校)
	L235	加藤　健太	(東海中学校)
19	M301	石原　守	(守山西中)
	M291	野村　万栄	(守山西中)
20	L146	山口　雄矢	(桜丘中学校)
	L185	佐藤　瑠美	(桜丘中学校)
21	L054	安井　雅哉	(N T A)
	L055	伊藤　聖大	(N T A)
22	L367	長谷川　和樹	(守山西中)
	L372	長谷部　航輝	(守山西中)
23	M238	中山　裕李	(名古屋中学)
	M236	樹本　俊樹	(名古屋中学)
24		鳥居　祐斗	(愛工大附中)
		片岡　莉久	(愛工大附中)
25	M132	杉山　惣市郎	(名古屋中学)
	N086	長野　未遊	(名古屋中学)
26	L318	日極　幸樹	(守山東中)
	L319	山中　遥	(守山東中)
27	M259	大蝶　祐也	(矢田中)
		樹神　大和	(矢田中)
28	L189	岡村　展典	(名経高蔵中)
	M125	毛利　陸人	(名経高蔵中)
29		湊　翔平	(長良中学校)
		山崎　大智	(長良中学校)
30	M123	門田　匡平	(南山国際中)
	M219	名和　貞輝	(南山国際中)
31	M244	齋藤　龍佑	(名古屋中学)
	M231	澤　雄士	(名古屋中学)
32	L301	遠藤　宏紀	(長良中学校)
	M167	久野　陽平	(長良中学校)
33	L190	犬飼　遼太	(名経高蔵中)
	L145	野田　能修	(名経高蔵中)
34	L304	山田　雄斗	(長良中学校)
	L302	森山　裕也	(長良中学校)
35	M151	三池　大樹	(市立桜丘中)
	L251	中川　秀樹	(市立桜丘中)
36	M234	松井　一弘	(名古屋中学)
	M228	伊東　尚輝	(名古屋中学)
37	L257	小峰　陸生	(市立桜丘中)
	L364	原田　準太朗	(市立桜丘中)
38	N089	佐藤　俊成	(名古屋中学)
	M237	佐藤　一帆	(名古屋中学)
39	M289	谷野　勇斗	(守山西中)
	M298	鈴木　涼雅	(守山西中)
40	M013	角谷　俊介	(西尾ＬＴＣ)
	M045	深津　瞬	(西尾ＬＴＣ)

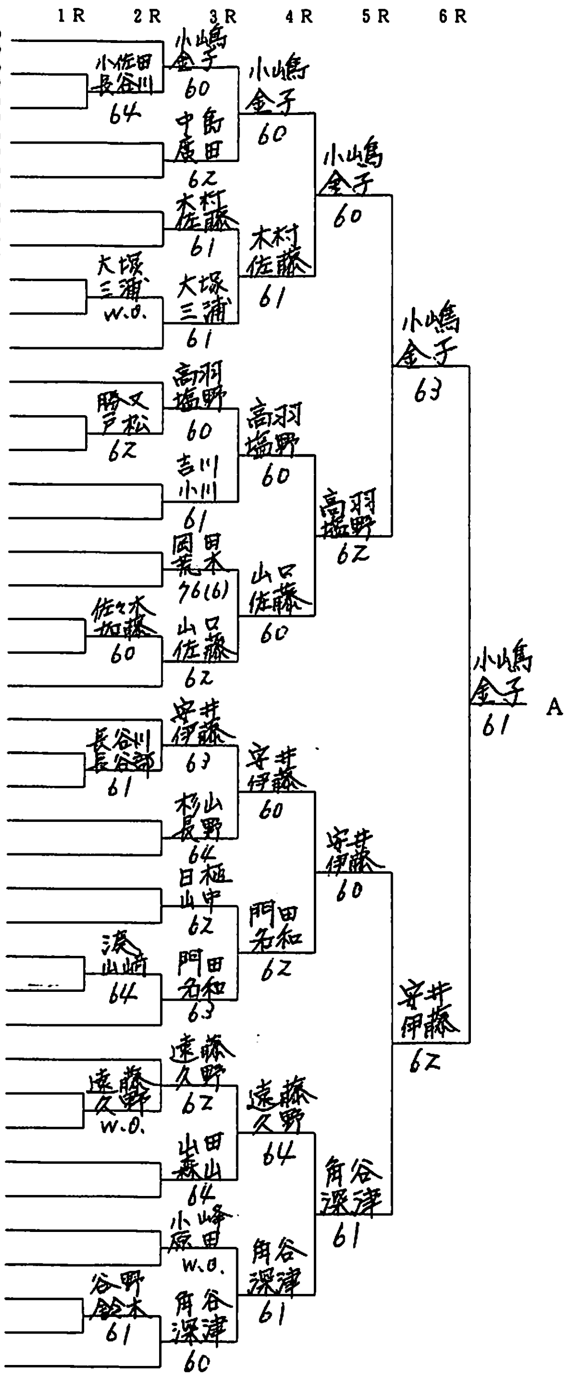

男子ダブルスB

No.	登録番号	氏名	所属
41	L001	野川　智弘	(チェリーＴＣ)
	M159	工藤　瑠己	(チェリーＴＣ)
42	M194	古河　辰也	(名古屋国際)
	N079	河本　真杜	(名古屋国際)
43	L208	大島　伶	(名古屋中学)
	L207	田端　希光	(名古屋中学)
44	L237	栗本　知輝	(東海中学校)
	L245	栗本　裕輝	(東海中学校)
45	M064	加藤　颯流	(諸の木ＴＣ)
	M100	松本　颯拓	(諸の木ＴＣ)
46	M300	山田　秀斗	(守山西中)
	M304	小嶋　俊太	(守山西中)
47	M240	伊與田　尚希	(名古屋中学)
	M230	清瀬　竜世	(名古屋中学)
48	L182	上村　壮輝	(桜丘中学校)
	L184	河合　遥己	(桜丘中学校)
49	N100	小川　博也	(東海中学校)
	M270	甲斐　維吹	(東海中学校)
50	M020	加藤　俊一	(春日井ＰＴＣ)
		松永　祐介	(N A S)
51	L206	杉浦　紘平	(名古屋中学)
	L204	春原　斉也	(名古屋中学)
52	L346	中屋敷　玲	(名大附属中)
	L347	岩田　一近	(名大附属中)
53	L336	森　康徳	(南山中)
	L337	川島　凌	(南山中)
54	L157	高井　翔	(N A S)
	L154	伊藤　宏介	(N A S)
55	L303	舟橋　邑成	(長良中学校)
	M169	馬渕　満	(長良中学校)
56	N096	山本　琉聖	(矢田中)
	M258	丹羽　修上	(矢田中)
57	L250	富田　一平	(市立桜丘中)
	M150	黒澤　賀久	(市立桜丘中)
58	L369	足立　陸	(守山西中)
	M273	叡坊　孝太郎	(守山西中)
59	L287	勝島　大心	(海陽学園)
	L293	藤井　剣	(海陽学園)
60	M001	浜本　尚	(名古屋中学)
	M176	橋　正盛	(名古屋中学)
61	M042	杉浦　悠史	(南山中)
	L149	橋　一磨	(木曽川ローンTC)
62	M196	佐々木　洸	(名大附属中)
	L350	水谷　友紀	(名大附属中)
63	L180	小野田　絢仁	(桜丘中学校)
	M272	林　勇輝	(桜丘中学校)
64	M246	富田　千颯	(名古屋中学)
	M245	田中　伶於	(名古屋中学)
65	L305	山田　雄太	(長良中学校)
	M168	松井　涼也	(長良中学校)
66	L213	加藤　温槙	(名古屋中学)
	L197	品田　雄哉	(名古屋中学)
67	M287	伊藤　涼真	(守山西中)
	N108	新山　頌	(守山西中)
68		東郷　真	(愛工大附中)
	M177	柴田　倫之介	(愛工大附中)
69	M239	松原　幹起	(名古屋中学)
	M224	山川　竜之介	(名古屋中学)
70	L093	矢田　遥太郎	(名経大市邨)
	M029	高間　一晟	(名経大市邨)
71	M050	野村　俊慈	(T I P S)
	N045	宮崎　東洋	(TEAM KOMADA)
72		岩本　智弥	(愛工大附中)
		小瀬　琢朗	(愛工大附中)
73	N098	小林　龍司	(矢田中)
	M260	尾上　竜一	(矢田中)
74	M178	浅井　隆之介	(愛工大附中)
	L313	西川　洸郎	(愛工大附中)
75	M262	今泉　遼	(東海中学校)
	M263	井口　友貴	(東海中学校)
76	L215	水原　悠人	(守山東中)
	L225	小山　拓斗	(守山東中)
77	L256	井上　雅貴	(市立桜丘中)
	M149	橋詰　貴行	(市立桜丘中)
78	M252	山口　宗吾	(守山東中)
	M256	加藤　龍俊	(守山東中)
79	M235	伊藤　大貴	(名古屋中学)
		八重代　政弥	(名古屋中学)
80	M017	伊藤　洸崇	(名経大市邨)
	M183	衣川　信樂	(名経大市邨)

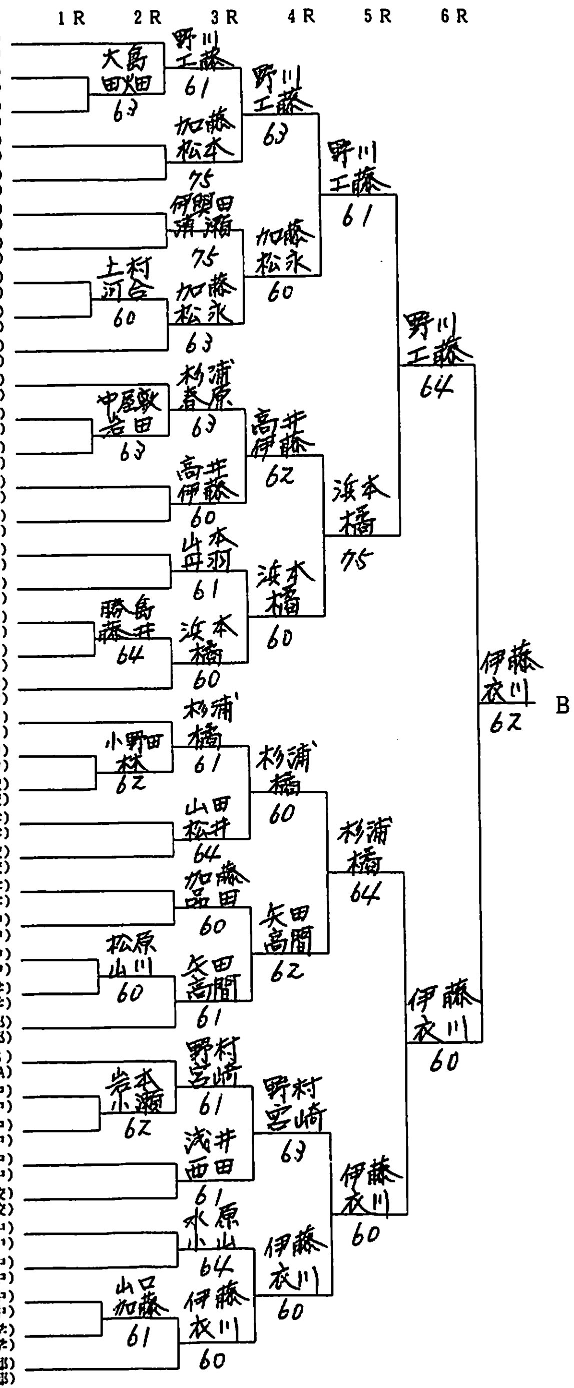

男子ダブルスＣ

No.	登録番号	氏名	所属
81	M015	伏見 賢紀	（ミズノＴＣ）
	M016	田口 友雅	（ミズノＴＣ）
82	L194	水野 友貴	（名古屋中学）
	L198	早川 玲史	（名古屋中学）
83	M182	永瀬 智奕	（守山東中）
		伊藤 慧祐	（守山東中）
84	M114	松本 大河	（ＴＩＰＳ）
	L322	高橋 陽	（ＴＩＰＳ）
85	L239	橋本 幸之介	（東海中学校）
	M144	西尾 聡一郎	（東海中学校）
86	M166	久保 海斗	（名古屋国際）
		松井 翔太	（名古屋国際）
87	M189	竹中 文哉	（守山西中）
	M302	小谷 遼	（守山西中）
88	M147	沼山 貴史	（東海中学校）
	L242	遠藤 孝史	（東海中学校）
89	M107	山脇 瑠斗	（ロングウッド）
	M201	江尻 裕揚	（ロングウッド）
90	M076	飯田 琉斗	（若鳩ＩＴＣ）
	N057	井川 恭輔	（若鳩ＩＴＣ）
91	L238	佐藤 亮太	（東海中学校）
	L241	川本 拓弥	（東海中学校）
92	L230	太田 瑛	（矢田中）
	M140	佐藤 祐大	（矢田中）
93	M134	伊藤 優冴	（名古屋中学）
	M129	伊東 世真	（名古屋中学）
94	N080	高橋 弦希	（名大附属中）
	M197	末崎 貴大	（名大附属中）
95	L192	佐藤 匡紀	（名古屋中学）
	L199	松尾 亘孝	（名古屋中学）
96	L183	縣 壷太	（桜丘中学校）
	M217	嵩 琉楠	（桜丘中学校）
97	M130	中村 有希	（名古屋中学）
	L201	石川 智理	（名古屋中学）
98	M195	寺島 悠登	（名大附属中）
	L348	小汐 晃平	（名大附属中）
99	L173	増田 理希	（愛工大附中）
	L171	勝田 将平	（愛工大附中）
100	L063	小田 哲秀	（東海中学校）
	M054	山田 稜	（東海中学校）
101	L084	山城 修也	（チェリーＴＣ）
	M060	岩田 亜人夢	（いだか東名テニス）
102		磯部 渚明	（長良中学校）
		田島 工大	（長良中学校）
103	N097	南 和希	（矢田中）
	M257	石林 倫	（矢田中）
104	M190	杉本 涼輔	（守山西中）
	M294	福島 健太朗	（守山西中）
105	L259	宮前 智希	（市立桜丘中）
	L254	辻井 光凪	（市立桜丘中）
106	L217	田上 つかさ	（守山東中）
	L315	藤田 幸平	（守山東中）
107	N105	天野 大地	（守山西中）
	M290	中島 一斗	（守山西中）
108	L202	上地 佳祐	（名古屋中学）
	M128	中西 陸	（名古屋中学）
109	L311	伊藤 奨規	（愛工大附中）
	L312	北野 颯太郎	（愛工大附中）
110	N001	山田 知宙	（春日井ＰＴＣ）
	L019	渡辺 叟	（ビスタヴェルデ）
111	L135	佐藤 隼也	（ウィル瀬戸）
	M102	佐藤 恭騎	（ウィル瀬戸）
112	M268	春田 朋紀	（東海中学校）
	M264	浜田 裕成	（東海中学校）
113	N083	榊原 悠英	（桜丘中学校）
	N084	岡本 健太郎	（桜丘中学校）
114	L195	水上 昇翔	（名古屋中学）
	M126	若林 健太	（名古屋中学）
115	L220	鈴木 悠斗	（守山東中）
	L221	平岡 勇人	（守山東中）
116		田中 琢渡	（長良中学校）
		牛田 悠斗	（長良中学校）
117	M274	小川 純矢	（守山西中）
	M278	田村 爽真	（守山西中）
118	L209	大山 瑚紀	（名古屋中学）
	M133	建部 礼人	（名古屋中学）
119	M214	宮脇 将	（市立桜丘中）
	M212	山田 成洋	（市立桜丘中）
120	L010	渡辺 克俊	（ＴＩＰＳ）
	L094	三上 和昂	（木曽川ＬＴＣ）

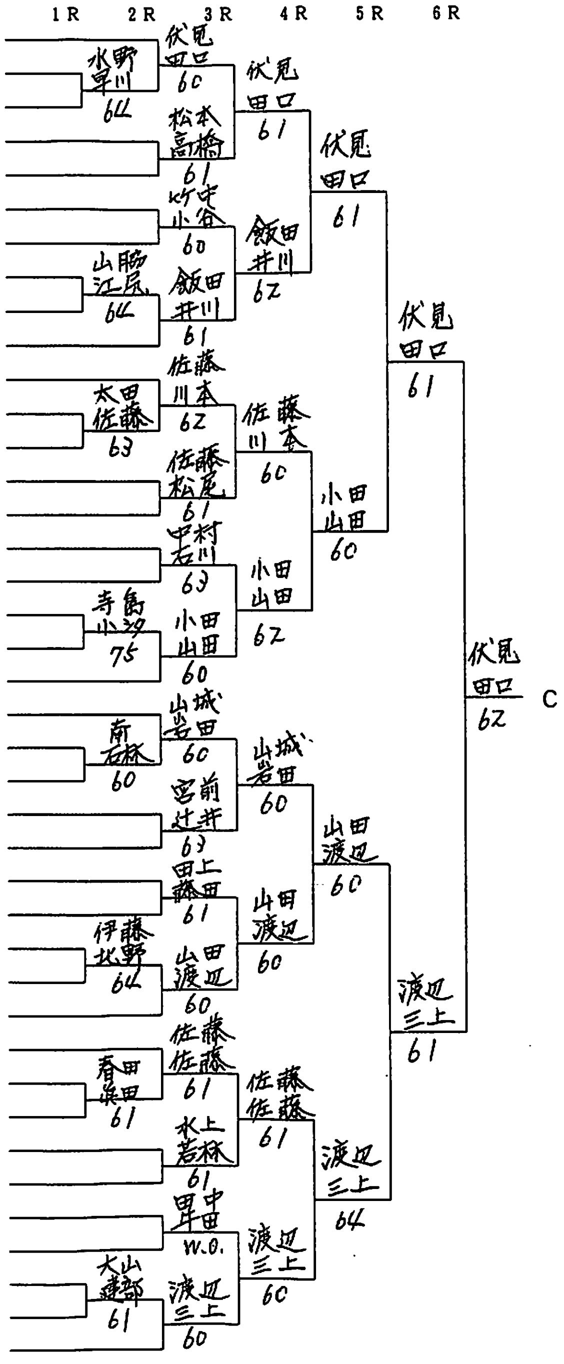

男子ダブルスＤ

No.	登録番号	氏名	所属
121	L012	中尾 優作	（名古屋中学）
	L214	上松 悠真	（名古屋中学）
122	L246	青木 遼矢	（東海中学校）
	L234	粥川 裕也	（東海中学校）
123	N091	関谷 奨	（名古屋中学）
	M220	青木 慈英	（名古屋中学）
124		谷 彪雅	（長良中学校）
		鬼頭 佳仲	（長良中学校）
125	M266	門間 大輔	（東海中学校）
	M267	高原 大翔	（東海中学校）
126	L340	中村 健斗	（南山中）
	L343	高木 健太郎	（南山中）
127	L232	鈴木 岳	（矢田中）
	M143	野中 拓実	（矢田中）
128	M241	伊藤 佑多	（名古屋中学）
	M242	岩瀬 雅治	（名古屋中学）
129	M211	小瀧 賢人	（市立桜丘中）
	M213	横田 一輝	（市立桜丘中）
130	M243	大薗 誠也	（名古屋中学）
	M225	坂本 紳太朗	（名古屋中学）
131	L285	犬飼 海洋	（名古屋国際）
	M030	纐纈 啓七	（名古屋国際）
132	M288	大久保 盛	（守山西中）
	M299	丁 斗海也	（守山西中）
133	L298	服部 竜也	（名古屋国際）
	M158	西正 有杜	（名古屋国際）
134	N085	松本 匠真	（桜丘中学校）
	M216	楠生 健真	（桜丘中学校）
135	L176	清水 雅也	（南山国際中）
	M218	太田 悠斗	（南山国際中）
136	M108	下神 晃毅	（名古屋中学）
	N090	中村 海翔	（名古屋中学）
137	L320	松本 侑紀	（守山東中）
	M180	卯花 知也	（守山東中）
138	N087	川合 竣也	（名古屋中学）
	N088	滑田 蒼凪	（名古屋中学）
139	M198	新井 一希	（名大附属中）
	N081	七原 宇紀	（名大附属中）
140	M007	宮本 貫太郎	（春日井ＰＴＣ）
	M090	松林 翌和	（覚王山ＴＣ）
141	L041	鈴木 琢登	（市立桜丘中）
	L252	平子 颯人	（市立桜丘中）
142	M221	磯野 拓磨	（名古屋中学）
	M227	寺澤 尚杜	（名古屋中学）
143	N082	松本 泰季	（市立桜丘中）
	M215	森田 裕也	（市立桜丘中）
144	L228	及川 巧	（守山東中）
	L366	岡邉 弘仁	（守山東中）
145	M277	長谷川 就大	（守山西中）
	M275	角野 健佑	（守山西中）
146		門脇 治樹	（長良中学校）
		足立 稔於	（長良中学校）
147	M223	野村 天一	（名古屋中学）
	M229	川崎 賢仁	（名古屋中学）
148	M193	加藤 大輝	（ＮＡＳ）
	N078	竹下 大貴	（ＮＡＳ）
149	L080	中西 充	（愛工大附中）
	M119	岩崎 一樹	（愛工大附中）
150	M146	水野 晴仁	（東海中学校）
	L243	林 駿佑	（東海中学校）
151	M253	中島 伶	（守山東中）
	M255	山下 慧士	（守山東中）
152		田中 崇二	（愛知中学校）
		小川 純一郎	（愛知中学校）
153	M269	岡本 岳斗	（東海中学校）
	M265	佐々木 玲人	（東海中学校）
154	L233	木塚 良典	（矢田中）
	L229	田所 孝啓	（矢田中）
155	L368	三宅 和弥	（守山西中）
	L371	仲田 文也	（守山西中）
156	L200	松本 遼太	（名古屋中学）
	L191	岡本 賢人	（名古屋中学）
157		大石 光輝	（愛工大附中）
		安井 拓海	（愛工大附中）
158	L240	安井 優太	（東海中学校）
	L236	浜田 勇太	（東海中学校）
159	M074	矢野 功祐	（若鳩ＩＴＣ）
	M171	花井 雅史	（ピントＴＣ）
160	L008	吉田 篤司	（チェリーＴＣ）
	L064	飯田 涼雅	（チェリーＴＣ）

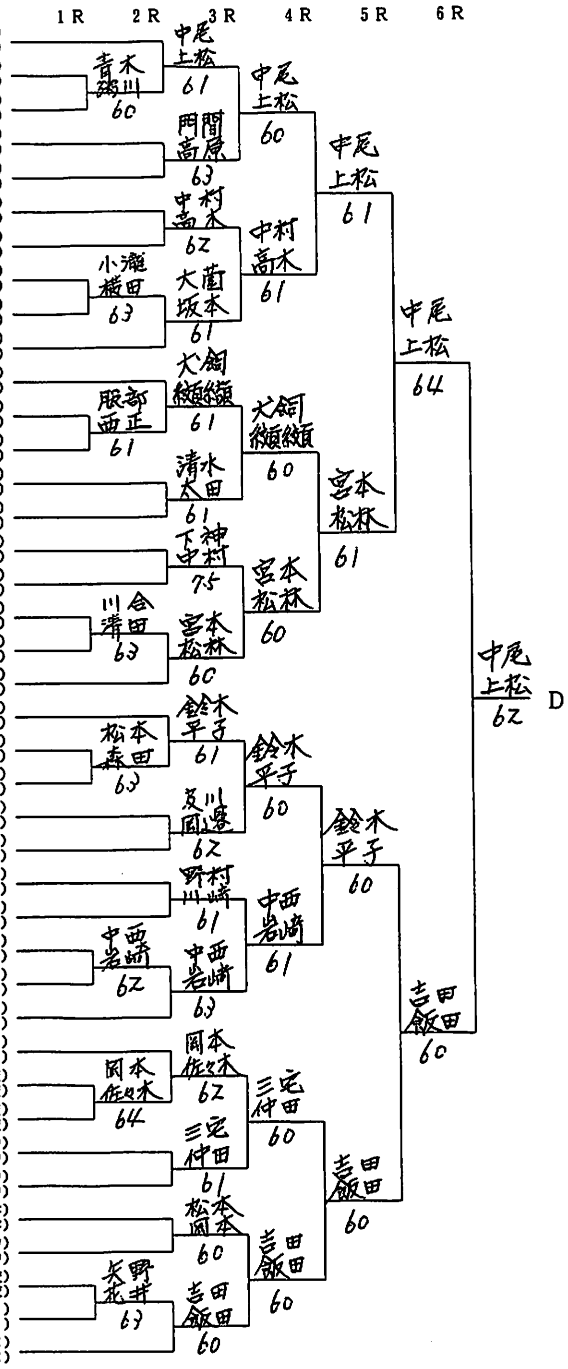

女子シングルスA・B

No.	登録番号	氏名	所属
1	M503	永田 杏里	(南山中)
2	L598	漆間 佳冬	(茨木TC)
3		安井 元奨	(桜丘中学校)
4	M591	石井 花奈	(椙山中)
5	M698	井上 万綾	(愛知淑徳中)
6	L534	政田 紗佳	(チェリーTC)
7	L618	加藤 倫佳	(金城学院中)
8	M597	澤田 怜奈	(金城学院中)
9	L545	斎藤 桃佳	(ウィル瀬戸)
10	M502	笹山 亜美	(春日井PTC)
11	L610	酒匂 陽奈	(椙山中)
12		大久保 直美	(南山中)
13		濱崎 聖麗	(長良中学校)
14	M568	谷内 杏名	(木曽川LTC)
15	M670	佐野 有紀	(金城学院中)
16		濱田 名帆	(聖霊中)
17	M505	日野 有貴子	(ミズノTC)
18	M506	新里 菜々子	(春日井PTC)
19	L647	鎚江 美帆	(愛知中学校)
20	M618	大橋 りさ	(名女大中)
21		神谷 愛理	(南山中)
22	L697	稲垣 奈美	(愛知淑徳中)
23	L555	河合 亜朱華	(守山東中)
24	L623	安川 真萌子	(金城学院中)
25	L561	成田 美優	(スポルトTA)
26	N583	北川 深央里	(ルネサンス)
27	N586	山田 栞織	(南山国際中)
28		原田 梨央	(長良中学校)
29	M675	瀬尾 柚香	(金城学院中)
30	N595	林 亜里紗	(愛知淑徳中)
31	L604	堀 希純	(椙山中)
32	M691	堀沢 和佳奈	(愛知淑徳中)
33	L511	加藤 早織	(ロングウッド)
34	M522	伊藤 さつき	(チェリーTC)
35		西本 みずき	(聖霊中学)
36		加藤 里歩	(愛知中学校)
37	M660	瀧田 歩	(守山東中)
38	L694	早田 知世	(愛知淑徳中)
39	M593	井貫 有彩	(南山国際中)
40	L683	山田 光	(守山東中)
41	M648	渡辺 好美	(椙山中)
42	M563	伊藤 美琴	(TEAM KOMADA)
43	N522	居倉 葵依	(木曽川LTC)
44		古畑 朱梨	(南山中)
45	M668	谷川 詩奈	(金城学院中)
46	M643	田代 虹瑶	(椙山中)
47	M536	堤 未咲	(ラムTC)
48	M633	大西 しづく	(佐々JTS)
49		山田 恵菜	(桜丘中学校)
50	M559	寒川 夏実	(スポルトTA)
51	M510	三浦 あかり	(チェリーTC)
52	M639	黒木 麻有	(名古屋国際)
53	L628	宮本 果林	(金城学院中)
54	N593	大野 愛理	(愛知淑徳中)
55	L690	浅井 裕万	(愛知淑徳中)
56	L703	岡田 真奈	(南山国際中)
57		宮原 愛実	(金城学院中)
58	L502	大村 舞	(名経大市邨)
59	N542	西尾 綾夏	(スポルトTA)
60	L600	梶岡 葵子	(名経大高蔵)
61	M692	村上 永里子	(愛知淑徳中)
62	M671	米山 恵海	(金城学院中)
63		谷 咲智子	(長良中学校)
64		吉俣 亜沙子	(南山中)
65	M601	土本 彩加	(金城学院中)
66	M573	眞崎 湖子	(スポルトTA)
67	M519	小林 彩夕里	(h2ETA)

A

- 2R: 漆間 60
- 3R: 永田 61 / 石井 60 / 政田 61 / 斎藤 60 / 笹山 60 / 瀬崎 62 / 谷内 60 / 日野 60 / 新里 61 / 大橋 60 / 河合 60 / 城田 w.o. / 北川 75 / 原田 60 / 堀 62 / 加藤 60
- 4R: 永田 60 / 政田 61 / 笹山 60 / 日野 62 / 新里 60 / 城田 62 / 北川 60 / 加藤 60
- 5R: 永田 61 / 日野 62 / 新里 62 / 加藤 60
- 6R: 永田 63 / 加藤 64
- 永田 61 — A

B

- 2R: 加藤 61 / 眞崎 62
- 3R: 伊藤 60 / 瀧田 62 / 井貫 61 / 伊藤 60 / 居倉 61 / 谷川 60 / 堤 61 / 寒川 60 / 三浦 60 / 宮本 61 / 岡田 61 / 大村 60 / 梶岡 63 / 村上 60 / 谷 60
- 4R: 伊藤 60 / 伊藤 60 / 居倉 60 / 寒川 60 / 三浦 60 / 大村 60 / 梶岡 60 / 小林 60
- 5R: 伊藤さ 60 / 寒川 61 / 三浦 61 / 小林 60
- 6R: 伊藤 60 / 小林 61
- 小林 63 — B

女子シングルスC・D

No.	登録番号	氏名	所属
68	L515	成田 園子	(名経大市邨)
69	M696	宮本 翠花	(愛知淑徳中)
70	M640	横井 南海	(ミズノTC)
71	M674	鈴木 月菜	(金城学院中)
72	M595	吉田 実可子	(南山国際中)
73	L637	浅井 奨香	(守山東中)
74	L608	小野寺 萌華	(椙山中)
75	M642	神戸 香穂	(椙山中)
76	M600	可児 遥菜	(金城学院中)
77	M534	浅野 汐香	(ビスタヴェルデ)
78		久保田 珠莉	(長良中学校)
79	L688	黒河内 茉歩	(愛知淑徳中)
80		後藤 楽々	(南山中)
81	M594	安田 楽捺	(南山国際中)
82		浅井 奨沙紀	(長良中学校)
83	L635	鵜野 結麻	(守山東中)
84	M552	工藤 まどか	(メインT.C.)
85	L573	福島 見優	(イデアス)
86		高木 優芽	(南山中)
87	M669	荻原 実咲	(金城学院中)
88	M627	小林 理央	(愛知淑徳中)
89	L624	臼井 理子	(金城学院中)
90	M645	古田 梨良	(椙山中)
91	M644	成田 千夏	(椙山中)
92	N520	木全 淑乃	(木曽川LTC)
93	M585	眞田 珠里	(h2ETA)
94	M682	保坂 理湖	(金城学院中)
95	N545	田中 桃実	(チェリーTC)
96	N596	下橋 遥香	(愛知淑徳中)
97		小田 結子	(桜丘中学校)
98		日高 景都	(聖霊中学)
99	N591	森下 瑚々奈	(金城学院中)
100	L556	川嶋 理沙	(矢田中)
101	M508	溝田 萌	(椙山中)
102	M526	丹嶌 那菜子	(諸の木TC)
103	L659	野原 百華	(長良中学校)
104	L607	森川 穂南	(椙山中)
105	L620	茅野 若菜	(金城学院中)
106			
107	M693	村田 悠莉絵	(愛知淑徳中)
108	M649	後藤 瑚子	(桜丘中学校)
109	L692	飯田 香穂	(愛知淑徳中)
110	M507	前田 紋華	(CIAO T.C.)
111	M583	丸山 恵莉	(若鳩ITC)
112	M528	大原 未鈴	(ラムTC)
113	M590	仲尾 紀実香	(椙山中)
114	L695	鈴木 桜	(愛知淑徳中)
115	M678	倉橋 佳代	(金城学院中)
116	M635	太田 あい子	(守山東中)
117	L715	石田 もも	(インドアー宮)
118	N513	伊藤 瑚乃美	(名経大市邨)
119	L609	長屋 舞	(椙山中)
120	M616	久野 瑛美子	(長良中学校)
121	M599	鈴木 桃花	(金城学院中)
122	L667	山本 真生	(名女大中)
123	M606	小林 温	(奄美丘TC)
124		渡辺 紫乃	(南山中)
125	M685	山田 結衣	(南山国際中)
126	M560	木津谷 咲	(スポルトTA)
127	N526	近藤 由乃羽	(名古屋GT)
128	L679	土居 彩乃	(守山東中)
129	M589	原 明日香	(椙山中)
130	M673	石川 愛実	(金城学院中)
131	M700	記野 もえか	(愛知淑徳中)
132		村上 真優	(南山中)
133	L622	松田 奈々	(金城学院中)
134	L640	白川 舞姫	(守山東中)
135	L529	稲垣 綾乃	(刈谷TP)

C

- 2R: 横井 60 / 川嶋 60
- 3R: 成田 60 / 吉田 60 / 小野寺 75 / 可児 62 / 浅野 60 / 黒河内 62 / 安田 60 / 工藤 60 / 福島 60 / 小林 60 / 臼井 61 / 木全 60 / 眞田 60 / 田中 60 / 小田 63 / 溝田 60
- 4R: 成田 60 / 小野寺 64 / 浅野 60 / 工藤 60 / 福島 60 / 木全 61 / 眞田 63 / 溝田 60
- 5R: 成田 60 / 浅野 60 / 福島 61 / 溝田 62
- 6R: 成田 60 / 溝田 63
- 成田 60 — C

D

- 2R: 森川 64 / 松田 63
- 3R: 丹嶌 60 / 茅野 60 / 村田 w.o. / 前田 60 / 丸山 60 / 仲尾 60 / 太田 60 / 伊藤 60 / 長屋 60 / 山本 64 / 小林 60 / 木津谷 60 / 近藤 60 / 原 60 / 村上 61 / 稲垣 60
- 4R: 丹嶌 60 / 前田 60 / 丸山 63 / 伊藤 60 / 長屋 61 / 小林 61 / 近藤 60 / 稲垣 60
- 5R: 前田 76(4) / 伊藤 62 / 小林 63 / 稲垣 61
- 6R: 前田 64 / 稲垣 62
- 稲垣 63 — D

女子シングルスE・F

136	M504	阿部 宏美	(αインドア)
137		國嶋 美希	(桜丘中学校)
138	M683	本山 絵梨菜	(金城学院中)
139	L670	矢貫 梨香	(南山中)
140	L704	石田 美翌	(南山国際中)
141	L680	山口 彩未	(守山東中)
142	L656	陽戸 みな	(愛知中学校)
143	M699	大岩 優希	(愛知淑徳中)
144	N575	岩本 茉奈実	(ロングウッド)
145	L594	渡邉 真唯	(若鳩ITC)
146	N516	田口 絢菜	(豊田JTT)
147	L672	大野 恵美理	(南山中)
148	L626	小林 由奈	(金城学院中)
149		森川 莉帆	(三和TS)
150		大田 ひかり	(愛知淑徳中)
151	M637	鬼頭 夏由	(邦和ITS)
152	L507	伊藤 里奈	(春日井PTC)
153	M501	安井 愛乃	(春日井PTC)
154	L668	柴山 未来	(名女大中)
155	L605	平古 愛理	(椙山中)
156	M638	五十部 愛梨	(名古屋国際)
157		石川 優香	(守山東中)
158	L700	小切間 菜月	(愛知淑徳中)
159	M666	大原 里奈	(金城学院中)
160	M540	吉川 海音	(スポルトTA)
161	M575	佐藤 和華奈	(覚王山TC)
162	M621	山原 千明	(南山中)
163	L616	馬渕 春菜	(金城学院中)
164		松原 史佳	(聖霊中学)
165	M641	櫻山 公美	(矢田中)
166	M672	服部 美咲	(金城学院中)
167	M557	坂崎 美帆	(若鳩ITC)
168	N501	鈴木 芽衣	(PINTO)

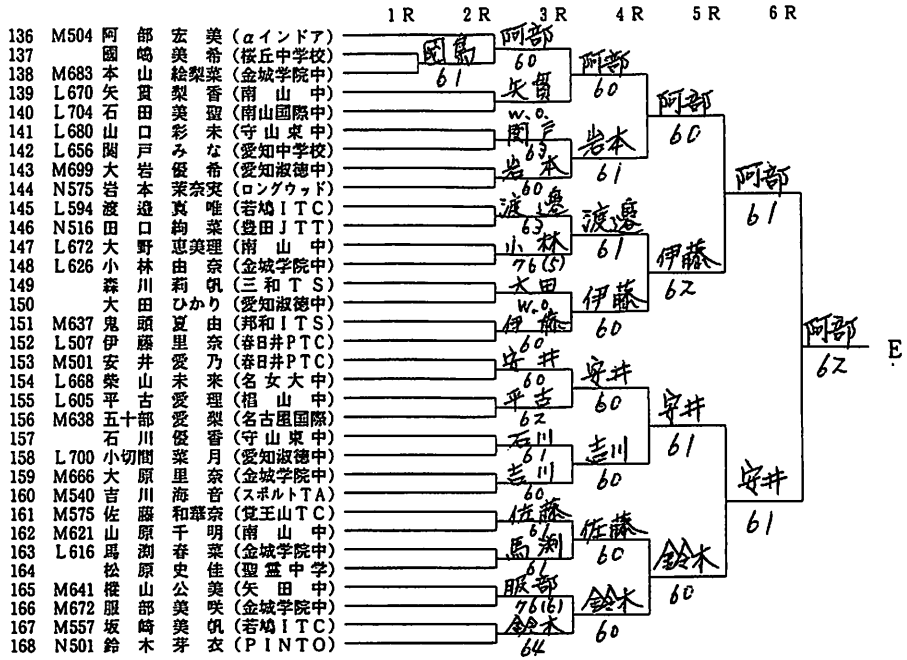

169	L510	木下 夏芽	(ウィル瀬戸)
170	M561	恒川 百花	(覚王山TC)
171		稲垣 彩音	(萩原中)
172	N590	野々垣 瀬奈	(金城学院中)
173	L677	横山 香織	(南山中)
174	M646	前田 春陽	(椙山中)
175		有馬 里香	(聖霊中学)
176	L675	瀧 夏帆	(南山中)
177	L658	加藤 あづ美	(長良中学校)
178	N564	三宅 莉奈	(ラムTC)
179	N580	檜谷 咲季	(椙山中)
180	N563	世古 晴美	(守山GTC)
181	M604	山田 凪	(金城学院中)
182	L642	原田 恭佳	(守山東中)
183	M681	野村 陽花	(金城学院中)
184	M689	神谷 亜海	(愛知淑徳中)
185	L559	池田 優花	(若鳩ITC)
186	M553	水野 菜那	(ウィル瀬戸)
187	M623	南谷 舞	(守山東中)
188	L629	原田 晏奈	(桜丘中学校)
189	M667	小林 可奈梨	(金城学院中)
190	L660	河村 明里	(長良中学校)
191	M688	水谷 朋花	(愛知淑徳中)
192	L612	塩谷 理乃	(南山国際中)
193	M523	上野 胡桃	(ミズノTC)
194	M525	野々部 真穂	(金城学院中)
195	M694	長谷川 久美世	(愛知淑徳中)
196	M676	今枝 紗希	(金城学院中)
197	L645	金木 美奈	(矢田中)
198	L673	浅利 美月	(南山中)
199	N592	肴木 香穂	(愛知淑徳中)
200	L662	馬場 亜美	(長良中学校)
201	M662	伊藤 舞音	(矢田中)
202	M515	野々山 風花	(h2ETA)

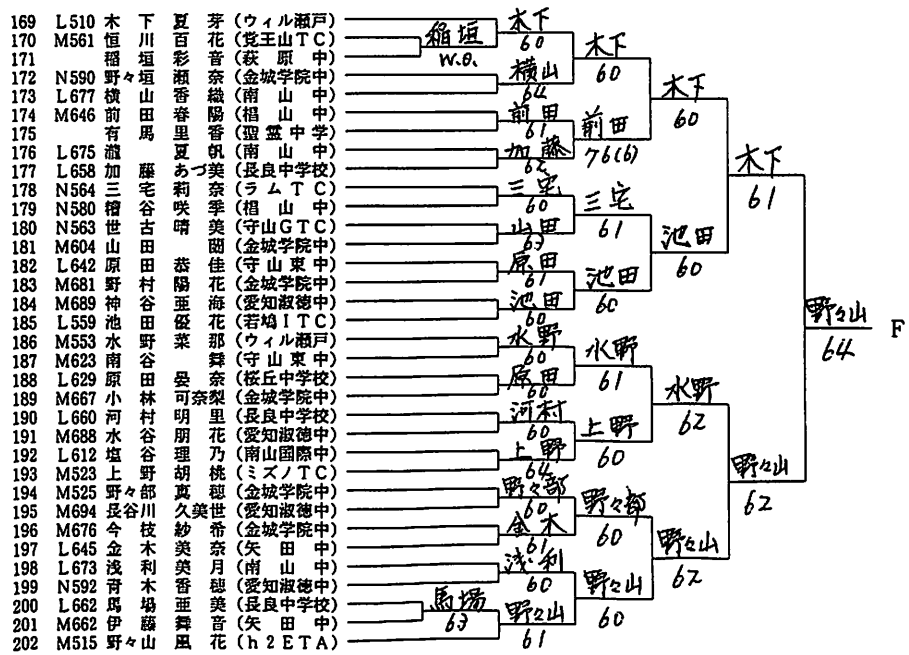

女子シングルスG・H

203	M524	倉橋 奈摘	(名古屋GT)
204		吉川 夏生	(聖霊中学)
205	L617	河合 由樹	(金城学院中)
206	N582	澁谷 茅都	(桜丘中学校)
207	N585	八木下 怜	(南山国際中)
208	L625	唐木 望有	(金城学院中)
209	L643	佐々木 麻衣	(矢田中)
210	M596	澤田 なつき	(金城学院中)
211	M582	神山 優香	(春日井PTC)
212	N551	野中 玲弥	(ロングウッド)
213		谷元 優希	(長良中学校)
214	L606	藤原 友萌子	(椙山中)
215	M581	小久保 奈海	(邦和ITS)
216	L634	山中 悠莉	(守山東中)
217	M679	下方 真理子	(金城学院中)
218	L684	大門 菜穂	(守山東中)
219	L539	福田 京佳	(ミズノTC)
220	M562	永柄 萌唯	(木曽川LTC)
221	L558	中垣 友紀子	(CROSS ROAD)
222	M636	疋 つぐみ	(守山GTC)
223	M569	江崎 楓	(チェリーTC)
224	L671	皆元 祐美	(南山中)
225	L699	米田 汐里	(愛知淑徳中)
226	M687	村上 紀香	(愛知淑徳中)
227	M566	滝沢 歩夢	(IWAMOTO)
228	N547	池田 百花	(南山中)
229	L614	牛田 優菜	(金城学院中)
230	L580	水野 夏帆	(木曽川LTC)
231	L678	埜村 友香	(南山中)
232	L538	伊奈 由莉佳	(豊橋スーパー)
233		山原 万由子	(南山中)
234	L666	三浦 愛加	(名女大中)
235	M625	小林 令佳	(愛知淑徳中)
236	L524	浅井 紀乃	(TEAM KOMADA)

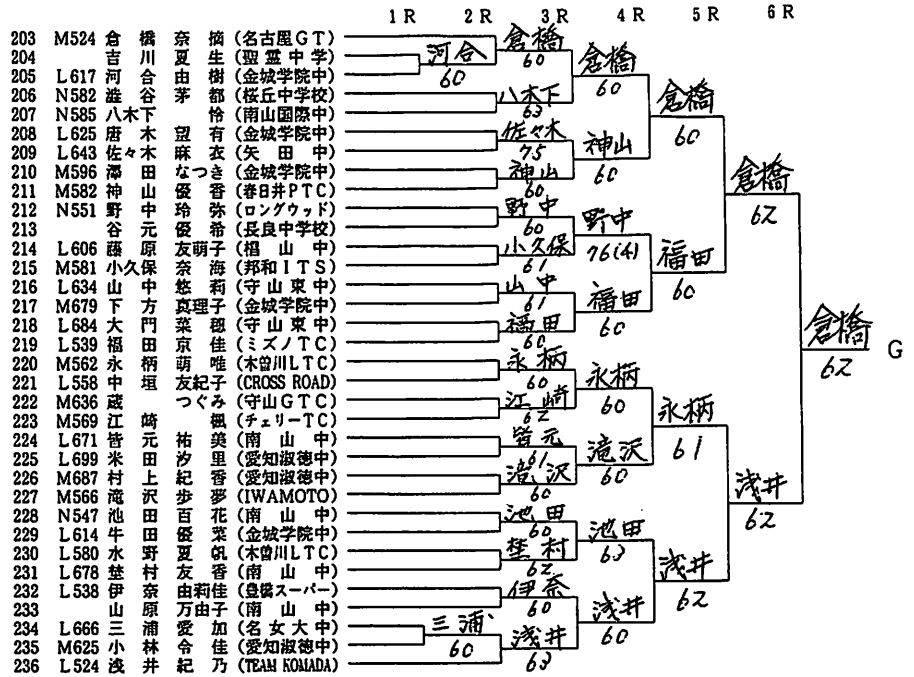

237	L517	鈴木 仁千佳	(茨木TC)
238	L574	梅田 ゆうか	(若鳩ITC)
239	L661	吉岡 梨乃	(長良中学校)
240	M592	片山 雅緒鯉	(椙山中)
241	L676	堀 結乃花	(南山中)
242	M602	加藤 瑞希	(金城学院中)
243	L611	永井 奨和	(南山国際中)
244	M619	岩瀬 由季奈	(たけがわ)
245	M580	八木 恵実	(ビスタヴェルデ)
246	M620	吉長 桃菜	(南山中)
247	N589	宮崎 真衣	(金城学院中)
248	M567	梅田 智華子	(瀬戸TC)
249	M603	田中 彩恵	(金城学院中)
250	M622	稲森 あゆ	(守山東中)
251	M555	岡田 磨奈	(守山GTC)
252	L665	早川 奏音	(名女大中)
253	L537	宮地 亜侑	(ミズノTC)
254	M612	稲垣 奈佑	(矢田中)
255		榊原 亜衣子	(愛知中学校)
256	N594	堀田 春香	(愛知淑徳中)
257	L602	鈴木 梨緒	(愛工大附中)
258	M659	山岡 真緒	(守山東中)
259		稲垣 心苑	(聖霊中学)
260	M509	荻巣 紗永	(茨木TC)
261	M570	梶野 理桜	(鶴の木TC)
262	M647	村上 侑暖	(椙山中)
263	L701	田口 友那	(愛知淑徳中)
264	L508	笹山 理央	(春日井PTC)
265	L664	米倉 恵海子	(名女大中)
266	L674	加藤 苴	(南山中)
267	L621	土井 麻穂	(金城学院中)
268	L597	神谷 葵	(桜丘中学校)
269	L503	伊藤 日和	(椙山中)

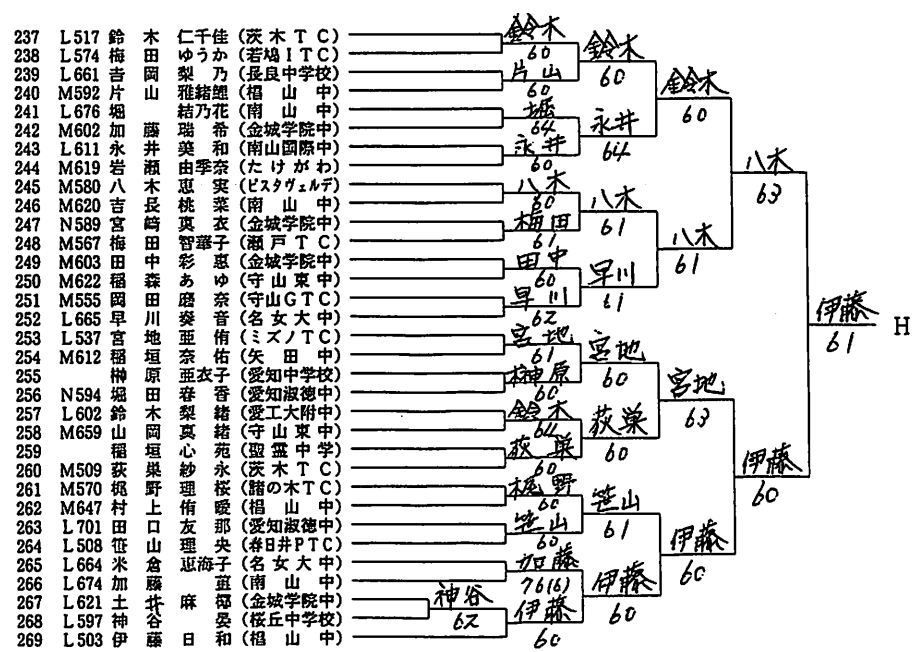

女子ダブルスA

No.	番号	氏名	所属
1	L503	伊藤 日和	椙山中
	M508	溝田 萌	椙山中
2	L636	杉野 英宇佳	守山東中
	M607	和島 萌絵	守山東中
3	M683	本山 絵梨菜	金城学院中
		宮原 愛実	金城学院中
4	M659	山岡 真緒	守山東中
	M660	瀧田 歩	守山東中
5	M674	鈴木 月菜	金城学院中
	M675	瀬尾 柚香	金城学院中
6		木下 海	守山東中
		坂本 莉香	守山東中
7	L621	上井 麻椰	金城学院中
	L626	小林 由奈	金城学院中
8	M694	長谷川 久美世	愛知淑徳中
	M696	宮本 瑶花	愛知淑徳中
9	L628	宮本 果林	金城学院中
	L624	臼井 理子	金城学院中
10	L556	川嶋 理沙	矢田中
	L645	金木 美奈	矢田中
11	L611	永井 美和	南山国際中
	L703	岡田 真奈	南山国際中
12	L695	鈴木 桜	愛知淑徳中
	L690	浅井 裕万	愛知淑徳中
13	L617	河合 由樹	金城学院中
	M525	野々部 真穂	金城学院中
14	M602	加藤 瑞希	金城学院中
	L616	馬渕 春菜	金城学院中
15	N582	澁谷 茅都	桜丘中学校
		山田 恵菜	桜丘中学校
16	L672	大野 恵美理	南山中
	L671	皆元 祐美	南山中
17	M662	伊藤 舞音	矢田中
	N588	楨山 佳穂	矢田中
18	L679	土居 彩乃	守山東中
		下平 佳奈	守山東中
19	N594	堀田 春香	愛知淑徳中
	M698	井上 万綾	愛知淑徳中
20		片桐 侑佳	萩原中
		佐藤 理菜	萩原中
21	L607	森川 穂南	椙山中
	L608	小野寺 萌瑶	椙山中
22	L676	堀 結乃花	南山中
	L678	埜村 友香	南山中
23	M687	村上 紀香	愛知淑徳中
	M693	村田 悠莉絵	愛知淑徳中
24	N547	池田 百花	南山中
		村上 真優	南山中
25			
		西本 みずき	聖霊中学
26	M647	村上 侑暖	椙山中
	N580	槽谷 咲季	椙山中
27	M523	上野 胡桃	ミズノTC
	N520	木全 淑乃	木曽川LTC

1R 2R 3R 4R 5R

2R: 杉野・和島 63 / 山岡・瀧田 63 / 木下・坂本 75 / 川嶋・金木 60 / 永井・岡田 62 / 大野・皆元 61 / 土居・下平 60 / 片桐・佐藤 61 / 森川・小野寺 63 / 池田・村上 61 / 村上・槽谷 60

3R: 伊藤・溝田 60 / 木下・坂本 60 / 川嶋・金木 60 / 河合・野々部 63 / 大野・皆元 75 / 土居・下平 60 / 森川・小野寺 62 / 上野・木全 60

4R: 伊藤・溝田 60 / 河合・野々部 63 / 土居・下平 61 / 上野・木全 60

5R: 伊藤・溝田 61 / 上野・木全 60

A: 伊藤・溝田 61

女子ダブルスB

No.	番号	氏名	所属
28	L612	塩谷 理乃	南山国際中
	M595	吉田 実可子	南山国際中
29		田中 実希	萩原中
		橋本 明里	萩原中
30	N593	大野 愛理	愛知淑徳中
	M692	村上 永里子	愛知淑徳中
31		西本 江梨那	守山東中
		冨永 涼香	守山東中
32	M599	鈴木 桃香	金城学院中
	M601	土本 彩加	金城学院中
33	M592	片山 雅緒鯉	椙山中
	M646	前田 春陽	椙山中
34	N590	野々垣 瀬奈	金城学院中
	N591	森下 瑚々奈	金城学院中
35	L555	河合 亜朱瑶	守山東中
	L642	原田 恭佳	守山東中
36	L660	河村 明里	長良中学校
	L662	馬場 亜美	長良中学校
37	L646	花木 理絵	矢田中
	M661	福井 桃佳	矢田中
38	M678	倉橋 佳代	金城学院中
	M679	下方 真理子	金城学院中
39	M649	後藤 瑞子	桜丘中学校
		岡嶋 美希	桜丘中学校
40		山原 万由子	南山中
		大久保 凪美	南山中
41	L604	堀 希純	椙山中
	M591	石井 花奈	椙山中
42	L665	早川 葵音	名女大中
	L667	山本 真生	名女大中
43	L681	今野 成美	守山東中
	L686	水野 沙耶	守山東中
44	M569	江崎 楓	チェリーTC
	N563	瀬古 晴美	守山グリーンTC
45	L635	鵜野 結麻	守山東中
	M622	稲森 あゆ	守山東中
46	L699	米田 汐里	愛知淑徳中
	L697	稲垣 奈美	愛知淑徳中
47	L682	山崎 真陽	守山東中
	M623	南谷 舞	守山東中
48	N592	青木 香穂	愛知淑徳中
	M691	堀沢 和佳奈	愛知淑徳中
49		日高 京都	聖霊中学
		吉川 夏生	聖霊中学
50	M668	谷川 詩奈	金城学院中
	M669	荻原 実咲	金城学院中
51		古畑 朱梨	南山中
		吉保 亜沙子	南山中
52	M642	神戸 香穂	椙山中
	M643	田代 虹華	椙山中
53	N595	林 亜里紗	愛知淑徳中
	M688	水谷 朋花	愛知淑徳中
54	L620	茅野 若菜	金城学院中
	L622	松田 奈々	金城学院中
55	L647	鐘江 美帆	愛知中学校
	L656	関戸 みな	愛知中学校

1R 2R 3R 4R 5R

2R: 田中・橋本 64 / 鈴木・土本 60 / 片山・前田 60 / 河合・原田 63 / 花木・福井 61 / 後藤・岡嶋 63 / 江崎・瀬古 62 / 鵜野・稲森 63 / 山崎・南谷 61 / 谷川・荻原 60 / 神戸・田代 63 / 茅野・松田 63

3R: 塩谷・吉田 60 / 片山・前田 64 / 河合・原田 60 / 堀・石井 75 / 早川・山本 62 / 山崎・南谷 60 / 神戸・田代 62 / 鐘江・関戸 63

4R: 塩谷・吉田 61 / 河合・原田 76(8) / 早川・山本 60 / 鐘江・関戸 63

5R: 塩谷・吉田 63 / 早川・山本 61

B: 塩谷・吉田 64

女子ダブルスC

		1R	2R	3R	4R	5R
56	M501 安井 愛乃（春日井PTC） M575 佐藤 和華奈（覚王山TC）		安井 佐藤 60			
57	L614 牛田 優菜（金城学院中） L625 唐木 望有（金城学院中）	牛田 唐木 64		安井 佐藤 61		
58	L661 吉岡 梨乃（長良中学校） M617 鈴木 音々（長良中学校）					
59	佐藤 桃香（萩原中） 桑 佑妃（萩原中）	小林 小林 62				
60	M625 小林 令佳（愛知淑徳中） M627 小林 理央（愛知淑徳中）		中嶋 生川 62			
61	L639 中嶋 萌乃（守山東中） 生川 たみ（守山東中）	中嶋 生川 64			安井 佐藤 61	
62	M614 高木 優芽（南山中） 神谷 愛理（南山中）					
63	M635 太田 あい子（守山東中） 金森 朝香（守山東中）	米倉 柴山 61				
64	L664 米倉 恵海子（名女大中） L668 柴山 未来（名女大中）		米倉 柴山 63			
65	L675 瀧 夏帆（南山中） L670 矢貫 梨香（南山中）	瀧 矢貫 60		長屋 藤原 61		
66	稲垣 心苑（聖霊中学） 有馬 里香（聖霊中学）					
67	L674 加藤 苣（南山中） L677 横山 香織（南山中）	加藤 横山 63				
68	L659 野原 百華（長良中学校） M616 久野 瑛美子（長良中学校）		長屋 藤原 61			
69	L609 長屋 舞（楢山中） L606 藤原 友萌子（楢山中）					安井 佐藤 60
70	L618 加藤 倫佳（金城学院中） M600 可児 遥菜（金城学院中）		加藤 可児 60			
71	L634 山中 悠莉（守山東中） L680 山口 彩未（守山東中）	山中 山口 61				
72	M681 野村 陽花（金城学院中） M682 保坂 理湖（金城学院中）			加藤 可児 61		
73	池上 春香（守山東中） 伊藤 さえ（守山東中）	園田 佐々木 61				
74	L644 園田 里鶴（矢田中） L643 佐々木 麻衣（矢田中）		八木下 山田 60			
75	L700 小切間 菜月（愛知淑徳中） L694 早田 知世（愛知淑徳中）	八木下 山田 60				
76	N585 八木下 怜（南山国際中） M685 山田 結衣（南山国際中）					平古原 64
77	M700 記野 もえか（愛知淑徳中） M689 神谷 亜海（愛知淑徳中）	記野 神谷 64				
78	M671 米山 恵海（金城学院中） M672 服部 美咲（金城学院中）		酒匂 仲尾 60			
79	L610 酒匂 陽奈（楢山中） M590 仲尾 紀実香（楢山中）	酒匂 仲尾 61		平古原 63		
80	L641 小野田 優音（守山東中） 松田 葉那（守山東中）					
81	浅井 美沙紀（長良中学校） 久保田 珠莉（長良中学校）	浅井 久保田 W.O.				
82	L685 水谷 有希（守山東中） M656 小野 菜々（守山東中）		平古原 61			
83	L605 平古 愛理（楢山中） M589 原 明日香（楢山中）					

C

女子ダブルスD

		1R	2R	3R	4R	5R
84	L666 三浦 愛加（名女大中） M618 大橋 りさ（名女大中）		中西 野田 60	三浦 大橋 60		
85	M699 大岩 優希（愛知淑徳中） N596 下橋 遙香（愛知淑徳中）				三浦 大橋 75	
86	中西 くるみ（萩原中） 野田 萌恵（萩原中）					
87	M593 井貫 有彩（南山国際中） M594 安田 楽捺（南山国際中）		井貫 安田 61	井貫 安田 60		
88	L658 加藤 あづ美（長良中学校） 谷 咲智子（長良中学校）					
89	L683 山田 光（守山東中） L705 春田 莉奈（守山東中）		山田 春田 76(9)			
90	M644 成田 千夏（楢山中） M645 古田 梨良（楢山中）					三浦 大橋 63
91	M658 高木 唯那（守山東中） N587 河合 怜依亜（守山東中）		浅利 山原 61			
92	L673 浅利 美月（南山中） M621 山原 千明（南山中）			浅利 山原 60		
93	兼松 実来（守山東中） 松下 綾音（守山東中）		兼松 松下 61		浅利 山原 63	
94	加藤 里歩（愛知中学校） 榊原 亜衣子（愛知中学校）					
95	M673 石川 愛実（金城学院中） M676 今枝 紗希（金城学院中）		石川 今枝 75			
96	原田 梨央（長良中学校） 濱崎 聖羅（長良中学校）			田中 澤田 61		
97	M603 田中 彩恵（金城学院中） M597 澤田 怜奈（金城学院中）					永田 吉長 60
98	L629 原田 晏奈（桜丘中学校） L597 神谷 晏（桜丘中学校）		原田 神谷 62			
99	小田 結子（桜丘中学校） 安井 元美（桜丘中学校）		澤井 大門 60			
100	L637 浅井 美香（守山東中） L684 大門 菜穂（守山東中）				原田 神谷 62	
101	M664 竹本 奈央（矢田中） M665 大橋 マリナ（矢田中）		澤田 山田 60			
102	M596 澤田 なつき（金城学院中） M604 山田 陽（金城学院中）			澤田 山田 60		
103	M670 佐野 有紀（金城学院中） N589 宮崎 真衣（金城学院中）					永田 吉長 61
104	L701 田口 友那（愛知淑徳中） L688 黒河内 茉歩（愛知淑徳中）		大原 小林 75			
105	M666 大原 里奈（金城学院中） M667 小林 可奈梨（金城学院中）			黒木 五十部 61		
106	M639 黒木 麻有（名古屋国際） M638 五十部 愛梨（名古屋国際）		黒木 五十部 64			
107	M657 水野 莉子（守山東中） 石川 優香（守山東中）				永田 吉長 60	
108	L692 飯田 香穂（愛知淑徳中） 太田 ひかり（愛知淑徳中）		飯田 太田 63			
109	後藤 楽々（南山中） 渡辺 紫乃（南山中）			永田 吉長 61		
110	M503 永田 杏里（南山中） M620 吉長 桃菜（南山中）					

D

個　人　戦

男子シングルス

				QF	SF	F
A	1. L053 北澤 拓真	(名古屋GTC)		北澤 64		
B	52. M026 大橋 諒太郎	(西尾LTC)			北澤 84	
C	155. L094 三上 和馬	(木曽川LTC)		吉田 63		高羽 84
D	207. L008 吉田 篤司	(チェリーTC)				
E	259. M016 田口 友雅	(ミズノTC)		伏見 62		
F	311. M015 伏見 賢紀	(ミズノTC)			高羽 83	
G	312. L039 中野 佑哉	(h2ETA)		高羽 75		
H	364. M018 高羽 蓮	(衣浦マリン)				

女子シングルス

				QF	SF	F
A	1. M503 永田 杏里	(南山)		永田 62		
B	67. M519 小林 彩夕里	(h2ETA)			永田 84	
C	68. L515 成田 園子	(名経大市邨)		稲垣 76(5)		永田 84
D	135. L529 稲垣 綾乃	(刈谷TP)				
E	136. M504 阿部 安美	(αインドア)		阿部 63		
F	202. M515 野々山 風花	(h2ETA)			伊藤 85	
G	203. M524 倉橋 奈摘	(名古屋GTC)		伊藤 64		
H	269. L503 伊藤 日和	(椙山女学園)				

男子ダブルス

				SF	F
A	1. L035 小嶋 遼 / M025 金子 歩夢	(たけびわ)		伊藤 衣川 84	
B	80. M017 伊藤 滉堂 / M183 衣川 信繁	(名経大市邨)			伊藤 衣川 86
C	81. M015 伏見 賢紀 / M016 田口 友雅	(ミズノTC)		中尾 上松 85	
D	124. L012 中尾 優作 / L214 上松 悠真	(名古屋)			

女子ダブルス

				SF	F
A	1. L503 伊藤 日和 / M508 溝田 萌	(椙山女学園)		伊藤 溝田 81	
B	28. L612 塩谷 理乃 / M595 吉田 実可子	(南山国際)			伊藤 溝田 81
C	M501 安井 愛乃 / 56. M575 佐藤 和華奈	(春日井PTC / 覚王山TC)		永田 吉長 82	
D	110. M503 永田 杏里 / M520 吉長 桃菜	(南山)			

第24回愛知県中学生新人テニス大会　男子団体戦

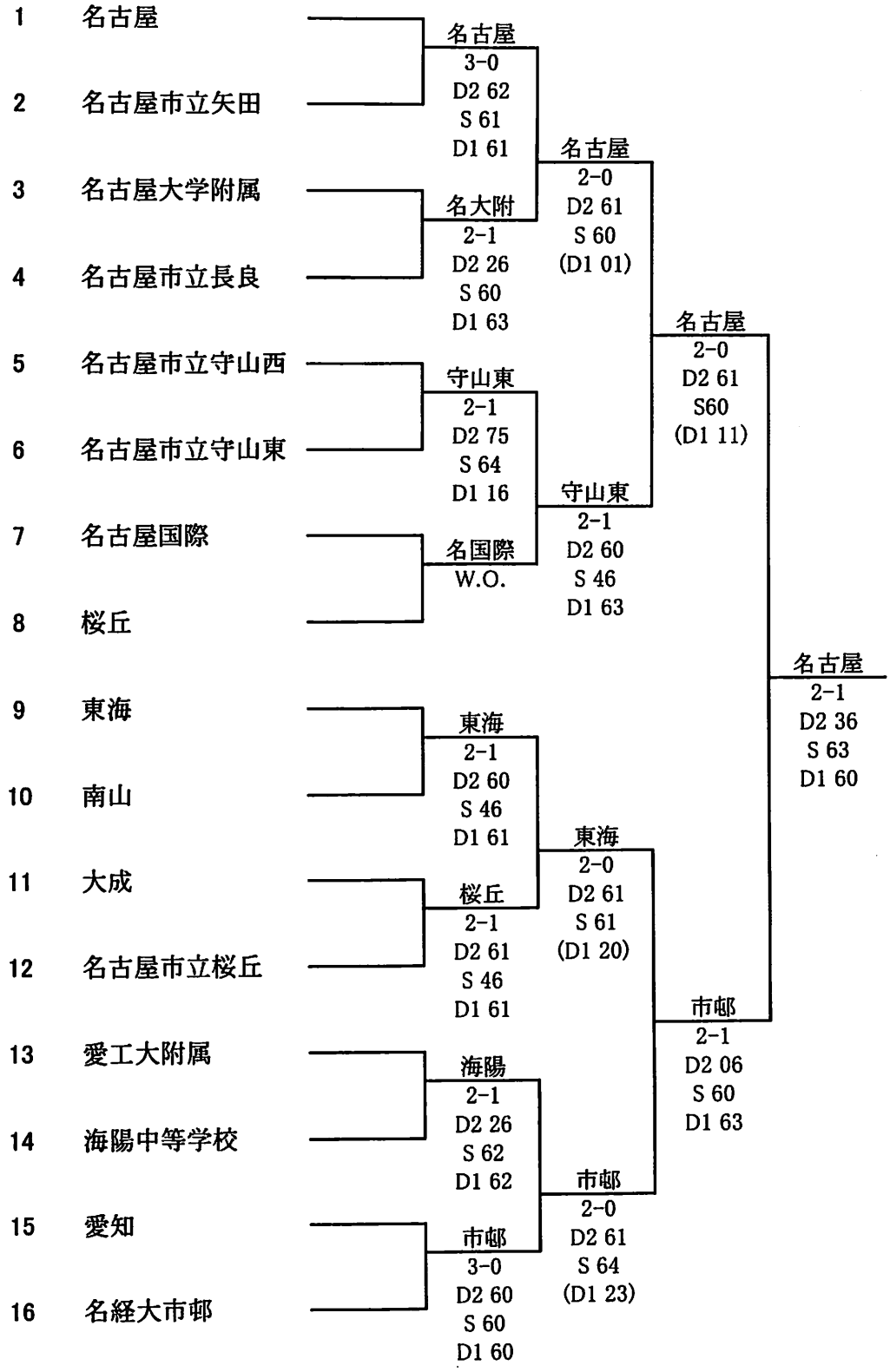

3位決定戦

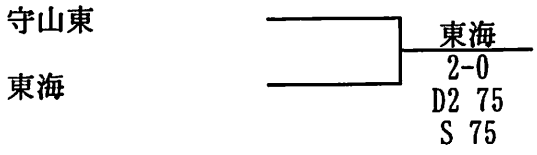

第24回愛知県中学生新人テニス大会　女子団体戦

1 椙山女学園
2 大成
3 愛知淑徳
4 愛知
5 桜丘
6 聖霊
7 金城学院
8 南山
9 名古屋市立矢田
10 名古屋女子大学
11 名古屋市立守山東
12 名古屋市立長良
13 南山国際
14 一宮市立萩原
15 名経大市邨

淑徳 2-1 D2 36 S 60 D1 60

桜丘 3-0 D2 61 S 76(6) D1 60

金城 W.O.

南山 3-0 D2 63 S 60 D1 60

守山東 2-1 D2 16 S 62 D1 62

南山国際 3-0 D2 62 S 63 D1 60

萩原 W.O.

椙山 3-0 D2 60 S 60 D1 61

金城 2-1 D2 75 S 46 D1 61

守山東 2-1 D2 63 S 06 D1 60

南山国際 3-0 D2 60 S 62 D1 60

椙山 2-1 D2 16 S 60 D1 61

南山国際 2-0 D2 61 (S 66) D1 61

椙山 2-0 D2 62 S 60 (D1 41)

3位決定戦

金城
守山東

金城 2-1 D2 26 S 60 D1 63

2位決定戦

金城
南山国際

南山国際 2-1 D2 63 S 16 D1 60