お問合の電池パックに関する仕様確認書

管理 No	弊社にて記入致します。	ご記入日	年　　月　　日
お客様		ご担当者	
ご住所	〒		
お電話		FAX	
Email	@		

主 要 な 調 査 内 容

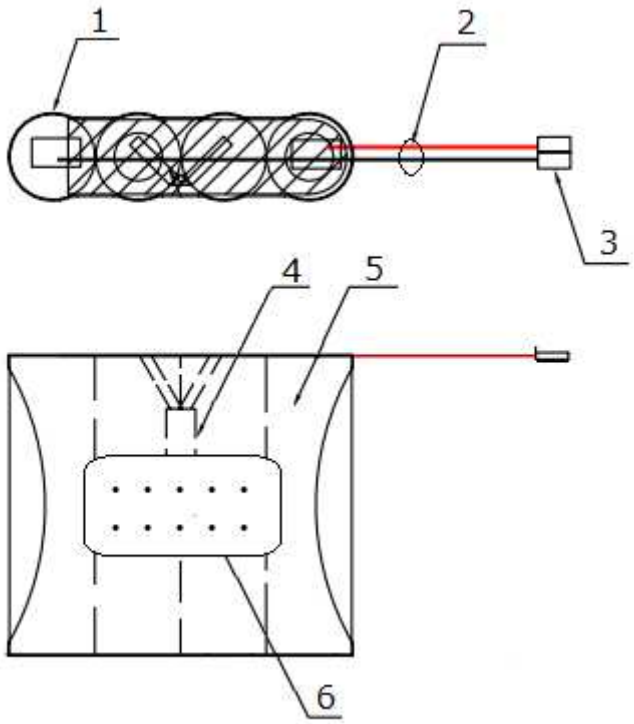

電池パックのご購入予定数		/月　　/年間
ご購入予定の時期		年　　月
1	電池の種類（〇で付けてください）	Ni-Cd　Ni-MH　Li+
	電池の本数と配列（配列図ご参考）	本　　配列
	電池の容量（又は放電電流と放電時間）	
2	リード線	本数　、太さ（AWG　）、長さ　mm
3	コネクター	メーカー、品番、リード線との接続方向
付属品		4---PTC（ポリスイッチ、ブレーカー）、5---外装チューブの色 6---ラベル有無と内容　　7---NTC(温度感知)
他の特殊な事項があればご明記		

受付	ケッセルジャパン株式会社	担当	土生　次郎
住所	〒358-0047 埼玉県入間市木蓮寺 694-2		
連絡先	TEL 0429-39-1770	FAX 0429-37-1780	Email jn99@dab.hi-ho.ne.jp

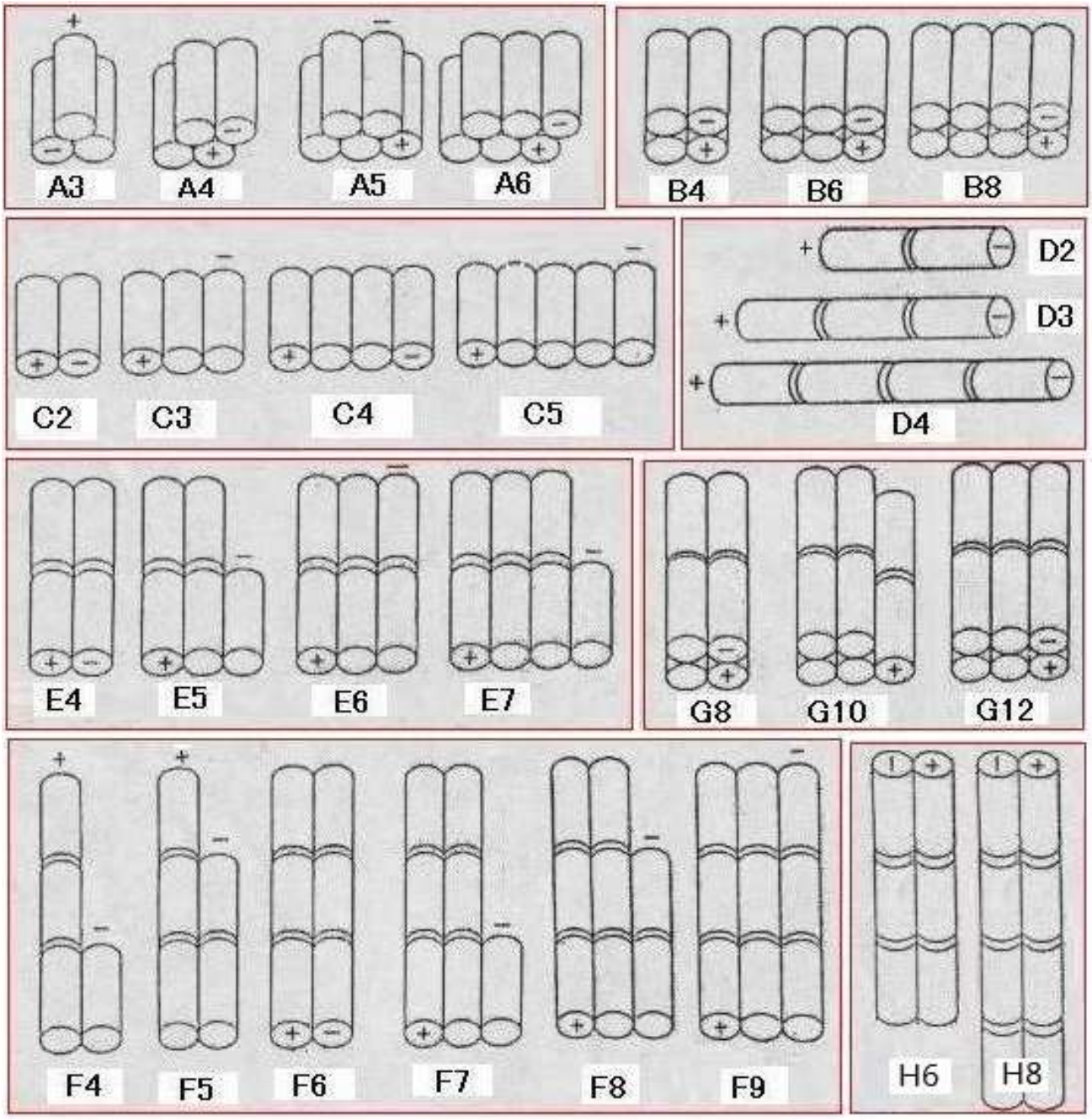
A3
A4
A5
A6
B4
B6
B8
C2
C3
C4
C5
D2
D3
D4
E4
E5
E6
E7
G8
G10
G12
F4
F5
F6
F7
F8
F9
H6
H8